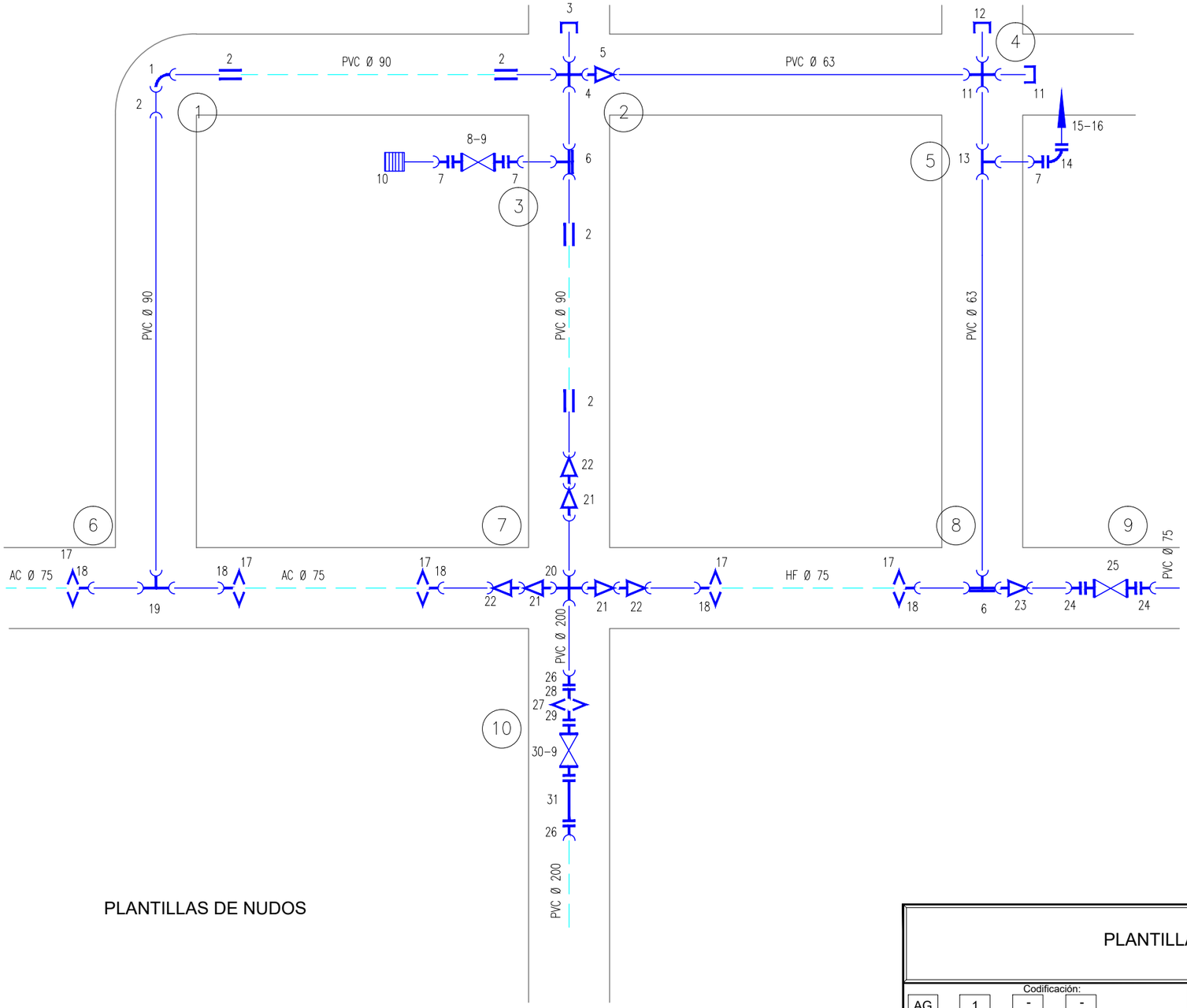

PLANTILLAS DE NUDOS

PLANIMETRIA

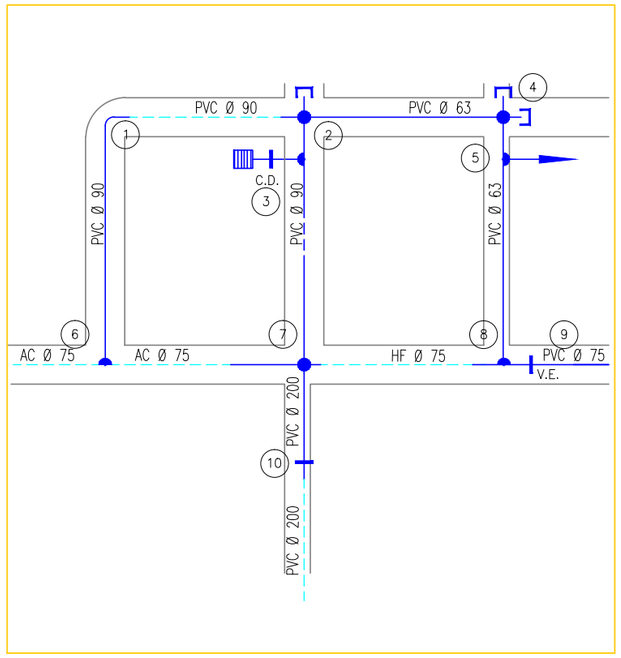

PLANTILLA PARA DETALLES DE NUDOS

PLANO TIPO

Codificación: AG (Tipología) / 1 (Género) - -	Sector: Departamento Estudios y Proyectos	Aguas del Norte Co.S.A.ySa. Compañia Salteña de Agua y Saneamiento S.A.
Fecha Actualización: Septiembre / 2019	Escala: Escala s/e	
Nombre Archivo: 2019_Detalle Nudos.dwg	Cad: Mmo. Oscar Gutierrez	

VALERIA CHOCOBAR
DPTO. ESTUDIOS Y PROYECTOS
GERENCIA DE INGENIERIA
Aguas del Norte - CoSAySa

Ing. Civil MA. MERCEDES BASSANI
Jefe de Dpto. Estudio y Proyectos
GERENCIA DE INGENIERIA
Aguas del Norte - CoSAySa

CAMARA PARA VALVULA ESCLUSA PARA CAÑERIA Ø < 160 mm

PLANTA

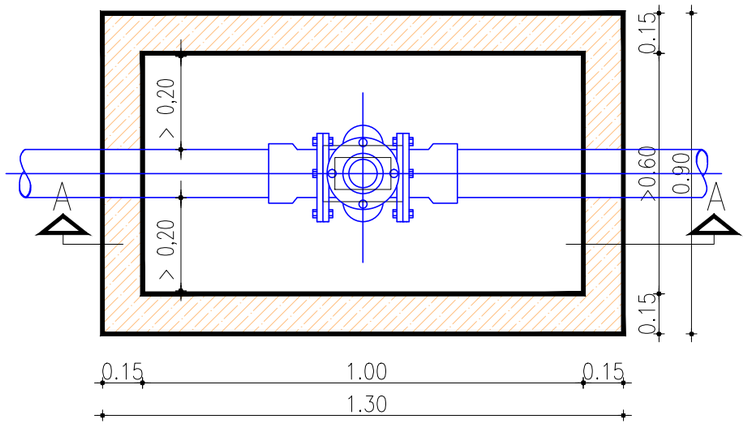

CORTE A-A

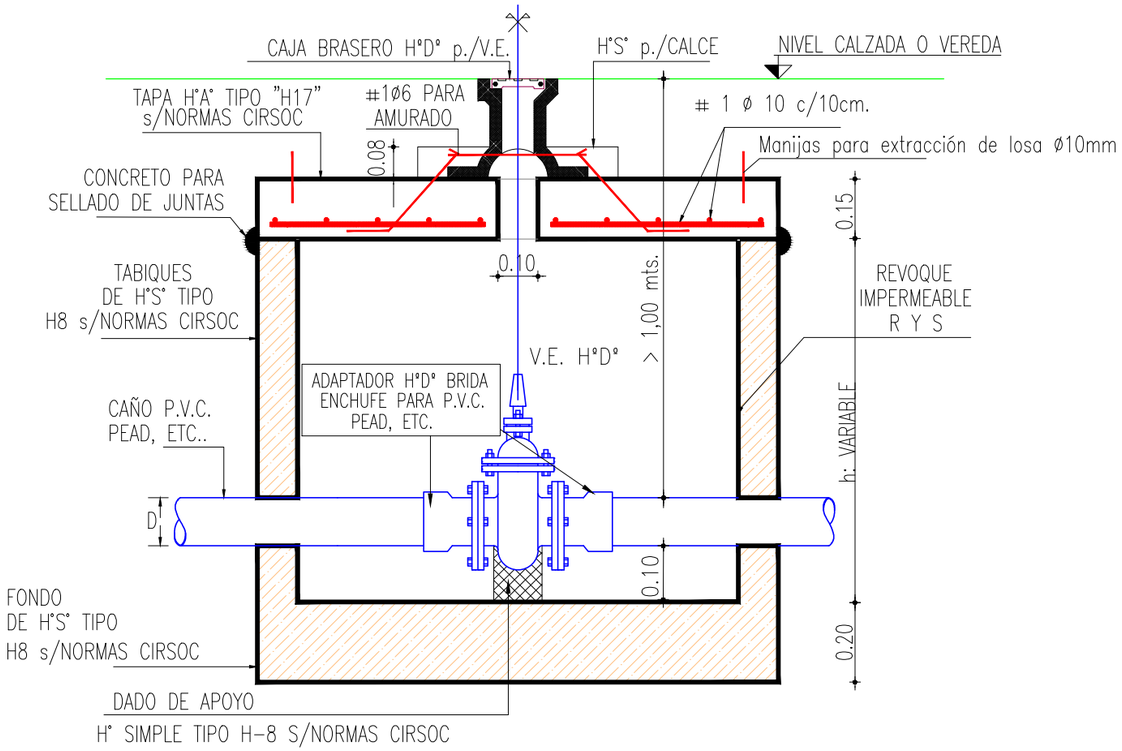

DETALLES 3D COMPLEMENTARIOS

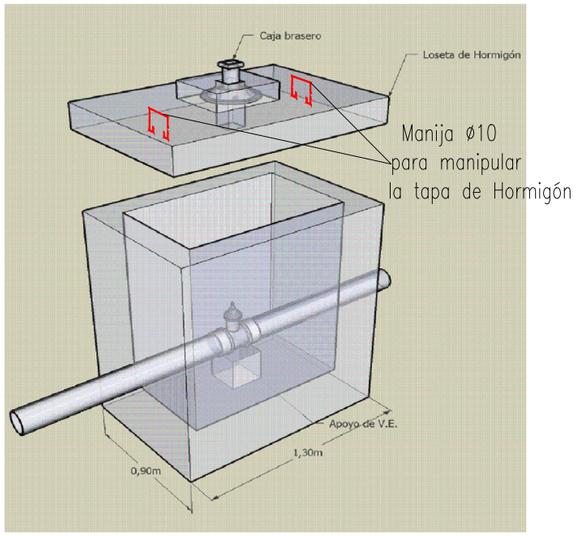

Detalle anclaje de caja brasero

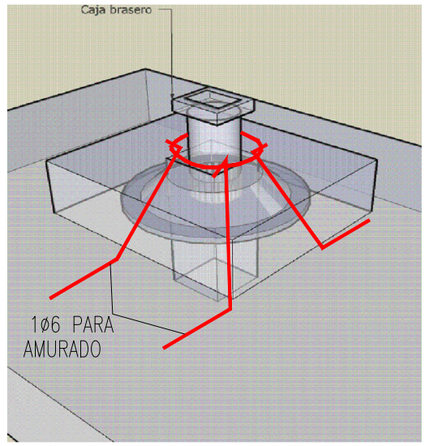

Detalle de armadura en loseta superior

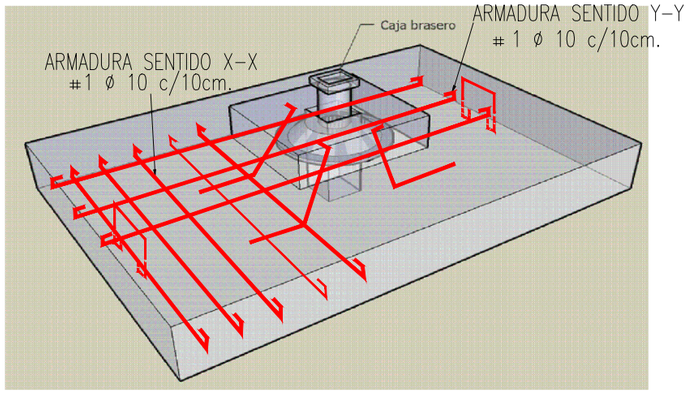

NOTA: Los detalles 3d son exclusivamente para la construcción de la cámara.(debe respetarse los detalles constructivos en planta y corte

CAMARA PARA VALVULA ESCLUSA PARA CAÑERIA Ø < 160mm

DETALLES CONSTRUCTIVOS:

PLANO TIPO

Codificación: AG (Tipología) / PT (Género) 01 -	Sector: Departamento Estudios y Proyectos	Aguas del Norte Co.S.A.ySa. Compañía Salteña de Agua y Saneamiento S.A.
Fecha Actualización: 05-21	Escala: Escala s/e	
Nombre Archivo: Camara Valvula Esclusa menores 160mm.dwg	Cad: Mmo. Oscar Gutierrez	

VALERIA CHOCOBAR
DPTO. ESTUDIOS Y PROYECTOS
GERENCIA DE INGENIERIA
Aguas del Norte - CoSAySa

Ing. Civil MA. MERCEDES BASSAN
Jefe de Dpto. Estudio y Proyectos
GERENCIA DE INGENIERIA
Aguas del Norte - CoSAySa