CORTE A-A

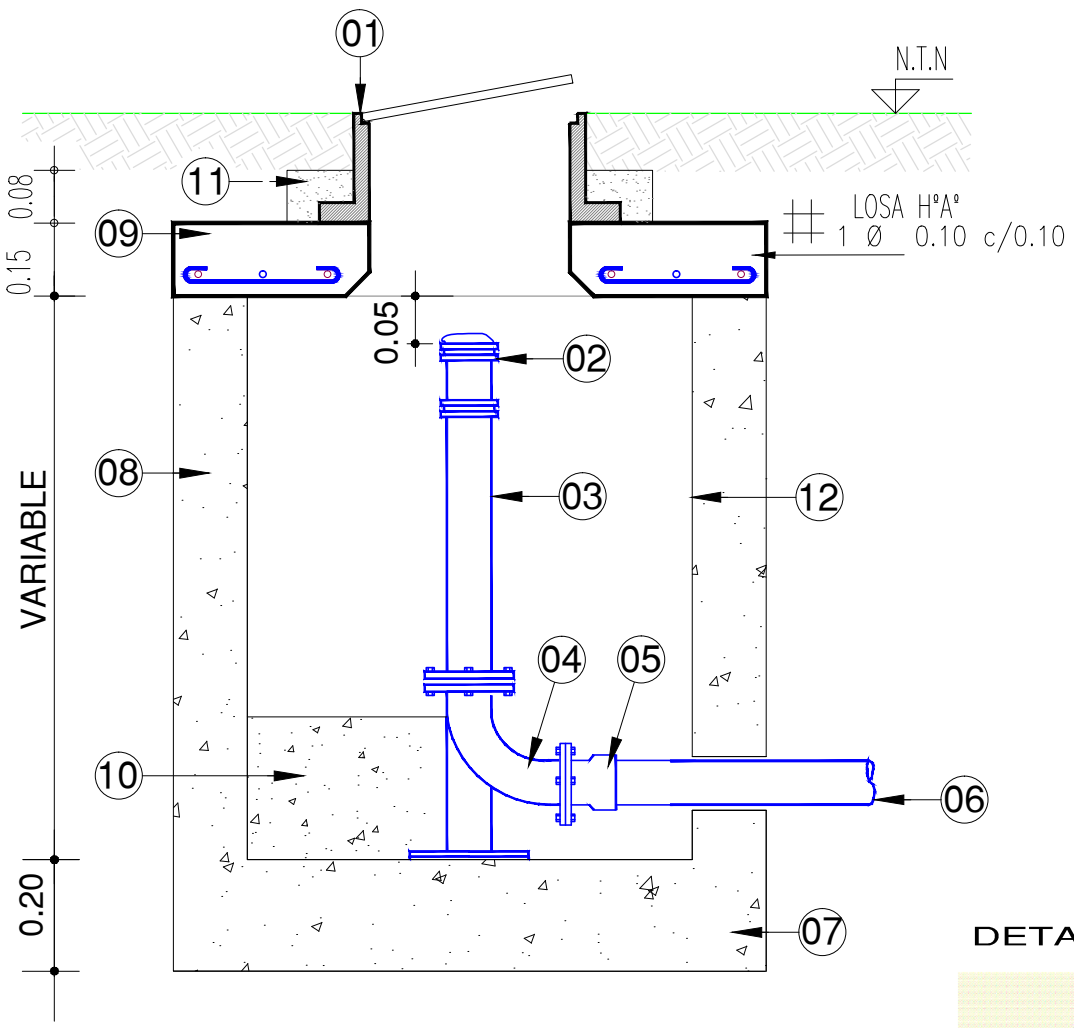

Nº DE PIEZA	DENOMINACIÓN DE LA PIEZA
1	Marco y tapa de H°D° para Hidrante
2	Hidrante Hº Dº Ø 75 mm bridado
3	Caño HºDº 75 mm bridado
4	Curva 90º con Base HºDº bridada
5	Adaptador HºDº brida(75mm) enchufe para P.V.C. 75mm
6	Caño P.V.C. 75mm
7	Fondo de H°S° tipo "H-13 s/Norma CIRSOC
8	Tabiques de H°S° tipo "H-13 s/NORMAS CIRSOC
9	Tapa H°A° tipo "H-17" S/NORMAS CIRSOC
10	Dado de Hormigón Simple tipo H-8 s/Norma CIRSOC
11	Anillo de Hº-8 p/calce
12	Revoque Impermeable tipo R y S

PLANTA

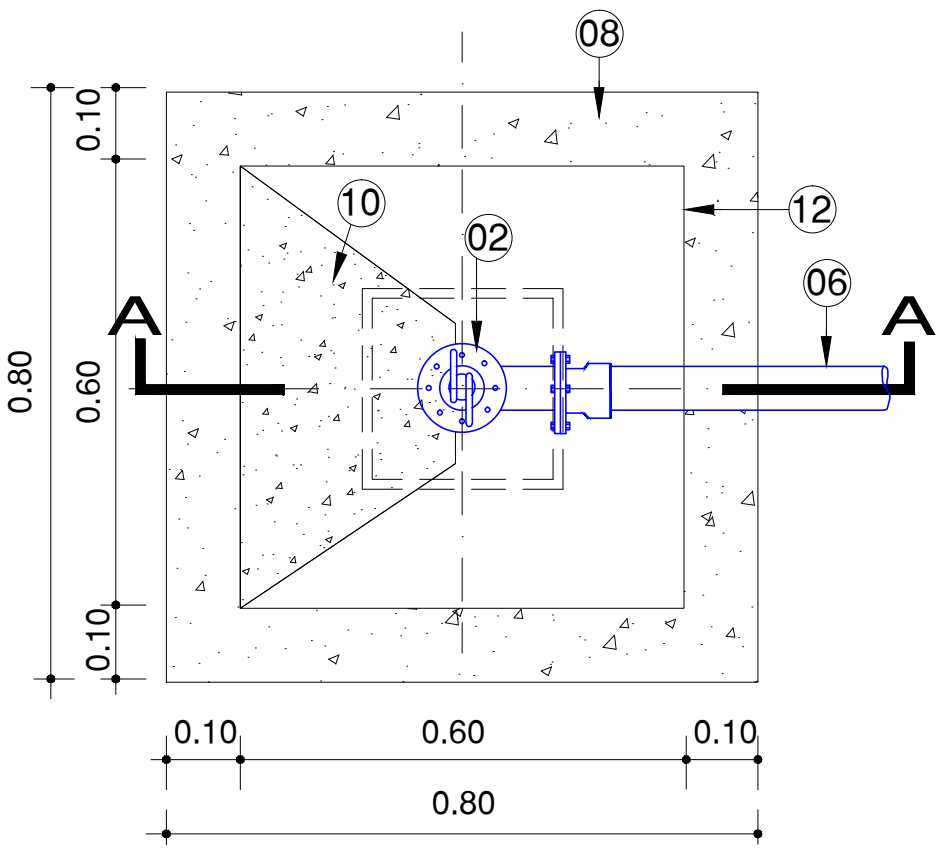

DETALLES 3D COMPLEMENTARIOS

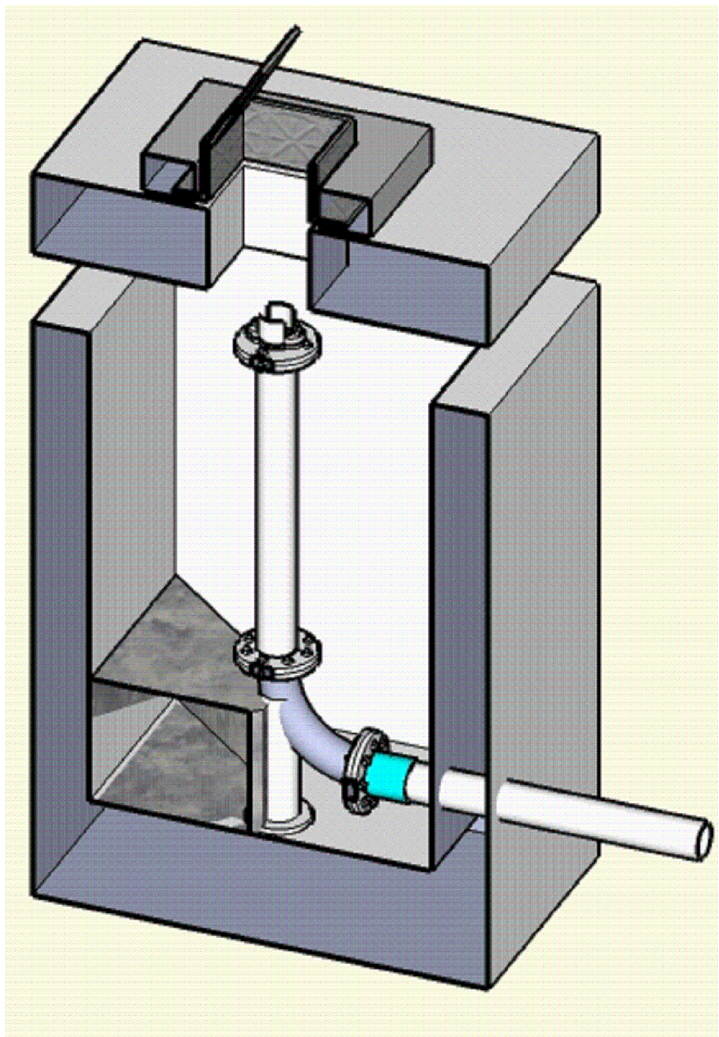

NOTA: Los detalles 3d son detalles de ayuda para la construcción.(Debe respetarse los detalles constructivos en planta y corte)

CAMARA PARA HIDRANTE Ø 75 mm

DETALLES CONSTRUCTIVOS

PLANO TIPO

Codificación: AG (Tipología) / PT (Género) 01 -	Sector: Departamento Estudios y Proyectos	Aguas del Norte Co.S.A.ySa. Compañia Salteña de Agua y Saneamiento S.A.
Fecha Actualización: 05-21	Escala: Escala s/e	
Nombre Archivo: Camara Hidrante 75.dwg	Cadista: Mmo. Oscar Gutierrez	

VALERIA CHOCOBAR
DPTO. ESTUDIOS Y PROYECTOS
GERENCIA DE INGENIERIA
Aguas del Norte - CoSAySa

Ing. Civil MA. MERCEDES BASSANI
Jefe de Dpto. Estudio y Proyectos
GERENCIA DE INGENIERIA
Aguas del Norte - CoSAySa

VISTA EN PERSPECTIVA

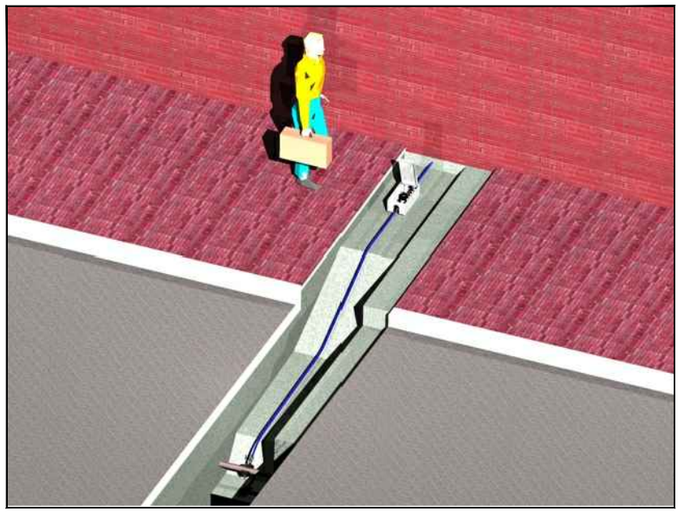

VISTA DE FRENTE

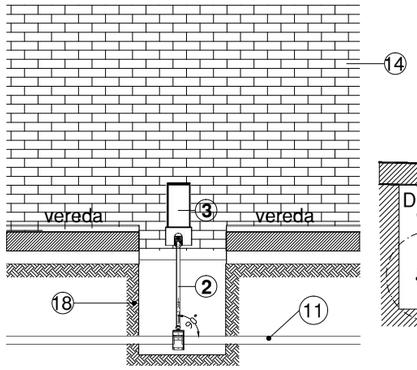

VISTA LATERAL DERECHA

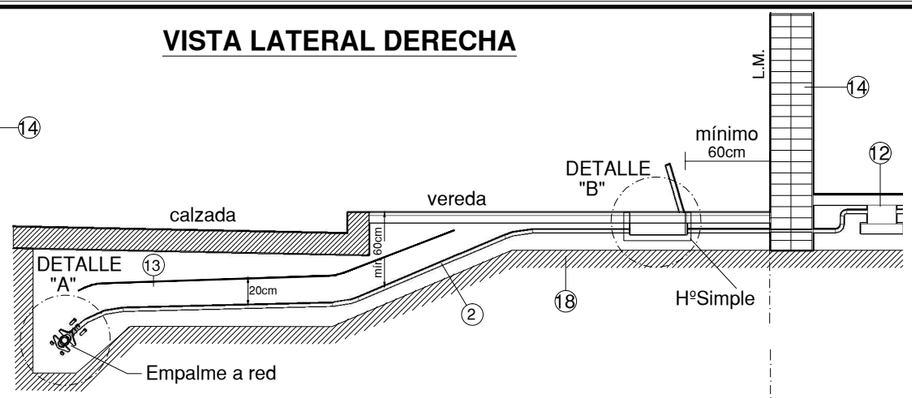

VISTA EN PLANTA

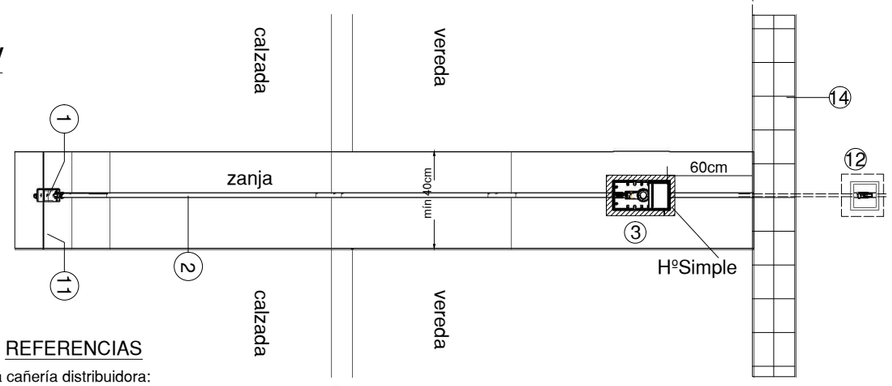

DETALLE "A"

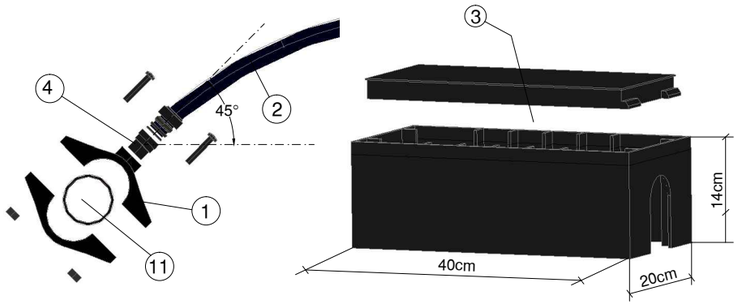

DETALLE "B"

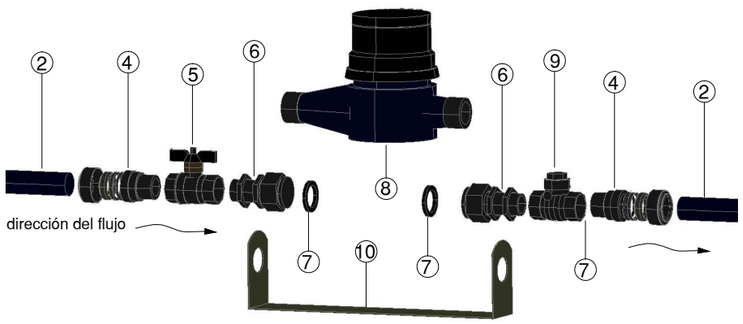

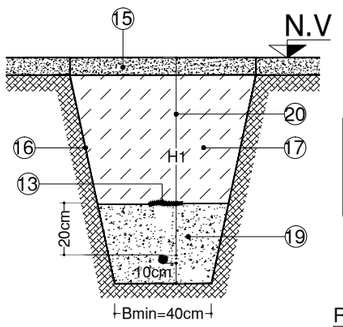

REFERENCIAS

1. Abrazadera según el tipo de material de la cañería distribuidora:
   a) PVC: el empalme se hará mediante abrazadera de plástico reforzado, racord de bronce (incorporado o nó) y con sistema de ajuste tipo abulonado, no admitiéndose el sistema a cuña.
   b) FF(hierro fundido): usar abrazadera de F.F completa, con aro de goma, estribo y tuercas.
   c) PEAD(polietileno de alta densidad): usar abrazadera de polietileno electrofusión.
2. Tuberia flexible de PEAD PN16, resina MRS 80 ó superior.
3. Gabinete de poliamida reforzado: se preveerá que el mismo sea colocado en vereda. Opcionalmente se permitirá la colocación en pared o murete pedestal construido sobre línea municipal.
4. Racord recto de Bronce
5. Válvula esférica H-H de paso total, bronce.
6. Espiga roscada con tuerca loca de diámetro un rango superior al de la misma.
7. Guarnición de Nylon.
8. Medidor: se colocará en posición horizontal, de clase Metrológica "B" de cuadrante seco, sistema de medición tipo velocímetro (nó se admitirá el volumétrico), transmición magnética, chorro múltiple, y para los casos estandar Qmáx=3 m3/hr, largo sin acople 165 mm.
9. Válvula de Retención a clapeta en cuerpo de bronce.
10. Soporte de Kit en Acero Inoxidable.
11. Red distribuidora de agua potable.
12. Nicho y llave de paso esférica ¼ de vuelta de apertura.
13. Malla plástica de advertencia(color azul).
14. Construcción sobre línea Municipal.
15. Reposición de calzada y/o vereda según corresponda.
16. Talud:15º suelo desmoronable, 0º suelo firme (respecto a un plano vertical).
17. Relleno debidamente compactado
18. Terreno natural
19. Material de asiento debidamente compactado aprobado por la inspección (según especificaciones Aguas del Norte).
20. H1(tapada agua): mínima 60cm.

CONEXIÓN DOMICILIARIA DE AGUA P0TABLE A RED ø 1/2" y 3/4" - MEDICIÓN EN PISO

DETALLES CONSTRUCTIVOS:
PLANO TIPO

Codificación: AG (Tipología) / PT (Género) 01 -	Sector: Departamento Estudios y Proyectos	Aguas del Norte — Co.S.A.ySa. Compañía Salteña de Agua y Saneamiento S.A.
Fecha Actualización: 05-21	Escala: Escala s/e	
Nombre Archivo: Conexión agua_gab sobre murete pedestal.dwg	Cad: Miguel Alejandro Apaza	

VALERIA CHOCOBAR
DPTO. ESTUDIOS Y PROYECTOS
GERENCIA DE INGENIERIA
Aguas del Norte - CoSAySa

Ing. Civil MA. MERCEDES BASSANI
Jefe de Dpto. Estudio y Proyectos
GERENCIA DE INGENIERIA
Aguas del Norte - CoSAySa