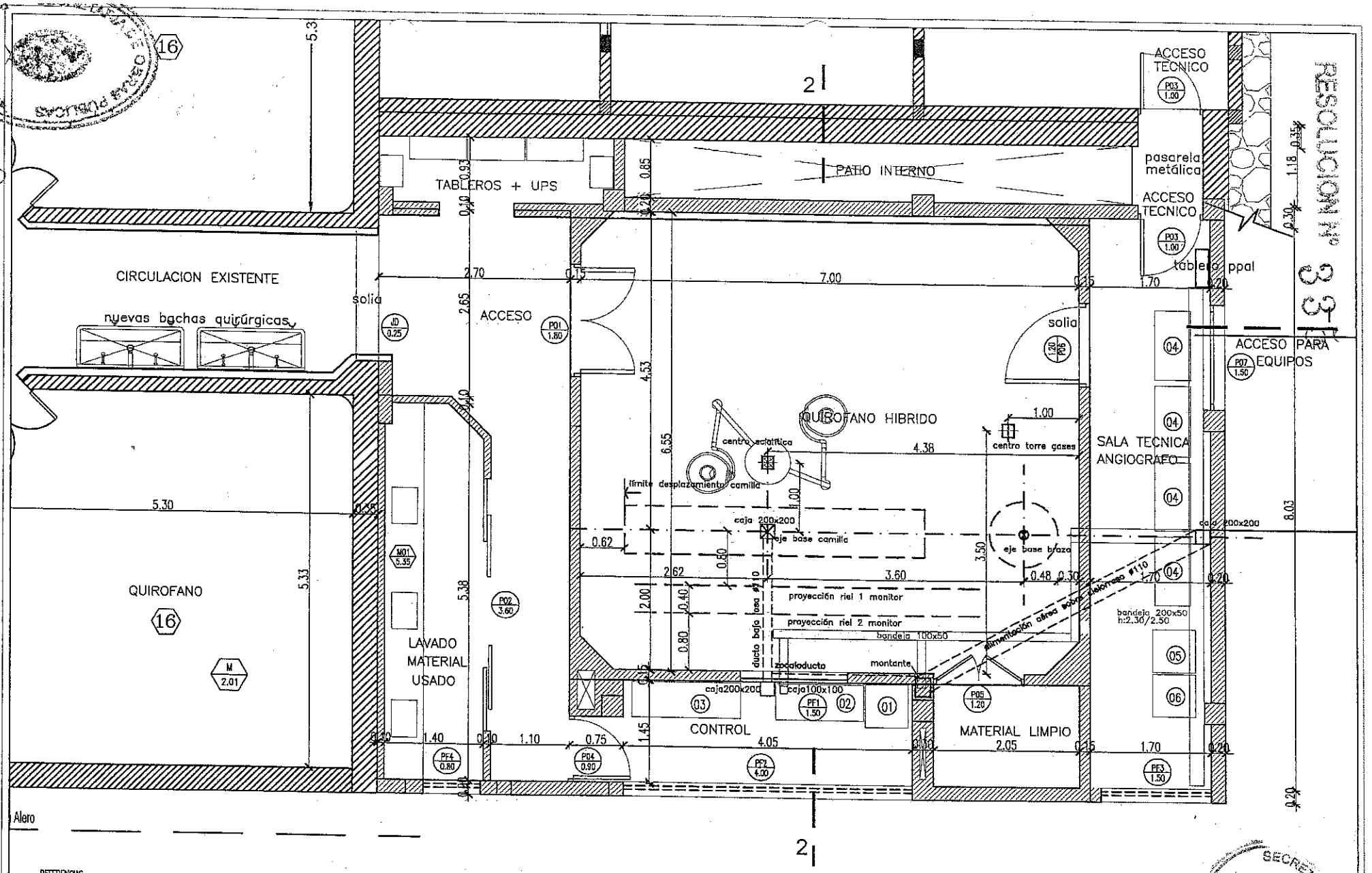

REFERENCIAS

- CONSTRUCCION EXISTENTE
- ESTRUCTURA RESISTENTE EXISTENTE DESDE PLANTA BAJA
- NUEVO CERRAMIENTO PANELES EN SECO
- NUEVOS MUROS PERIMETRALES
- PISO CONDUCTIVO Y VINILICO EN PAREDES PLOMADO PERIMETRAL
- PISO Y PAREDES EN VINILICO

COMPONENTES DE SALA TECNICA

- 01 INTERMEDIARIO DIGITAL
- 02 CONSOLA DE CONTROL
- 03 PC AUXILIAR
- 04 GABINETES GENERADORES
- 05 TRANSFORMADOR
- 06 COLIMADOR

GOBIERNO DE LA PROVINCIA DE SALTA
MINISTERIO DE INFRAESTRUCTURA, TIERRA Y VIVIENDA
SECRETARIA DE OBRAS PUBLICAS
DIRECCION DE OBRAS DE SALUD

OBRA: CONSTRUCCION QUIROFANO HIBRIDO.

PLANO: ARQUITECTURA. PLANTA GENERAL.

FECHA: 08/2016 | ESCALA 1:50

Arq. [illegible] FERREIRA
DIRECTOR DE OBRAS DE SALUD
SECRETARIA DE OBRAS PUBLICAS

SECRETARIA DE O[illegible]
FOLIO N° 99

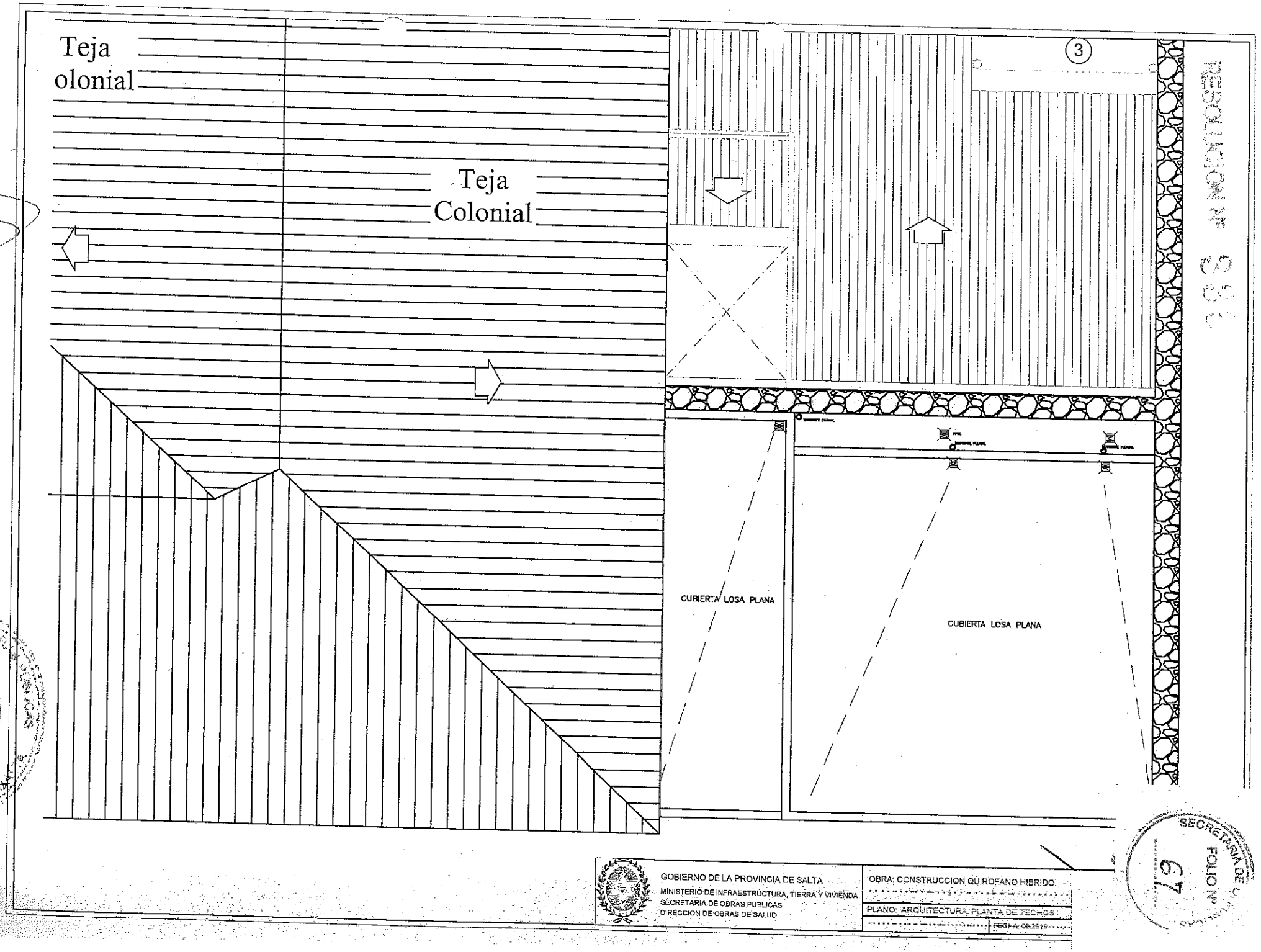
Teja
olonial
Teja
Colonial
3
CUBIERTA LOSA PLANA
CUBIERTA LOSA PLANA
GOBIERNO DE LA PROVINCIA DE SALTA
MINISTERIO DE INFRAESTRUCTURA, TIERRA Y VIVIENDA
SECRETARIA DE OBRAS PUBLICAS
DIRECCION DE OBRAS DE SALUD
OBRA: CONSTRUCCION QUIROFANO HIBRIDO
PLANO: ARQUITECTURA PLANTA DE TECHOS
FECHA: 06-2019
RESOLUCION Nº
SECRETARIA DE
FOLIO Nº
67

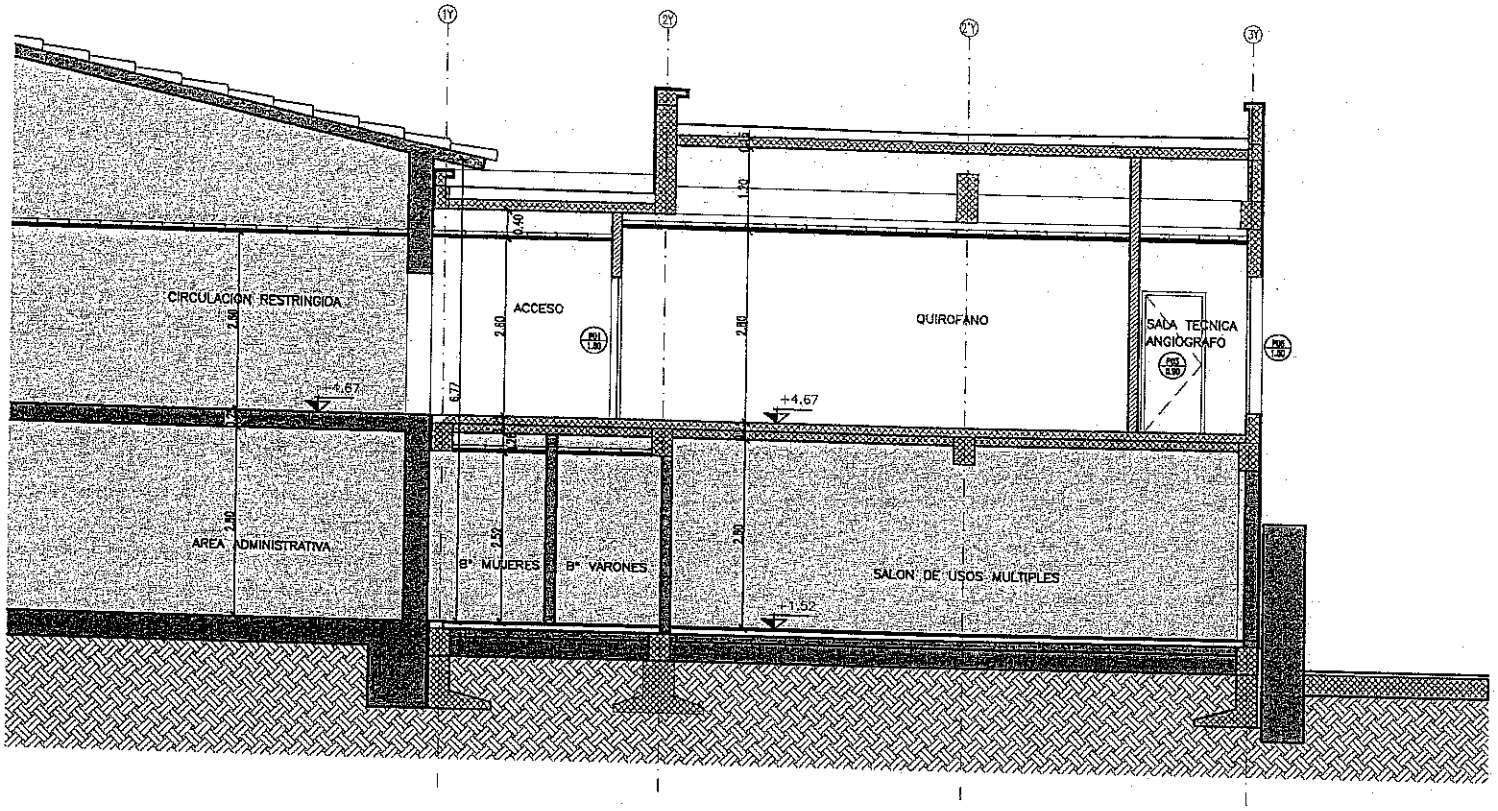

CORTE 1.1

REFERENCIAS

- CONSTRUCCION EXISTENTE
- CONSTRUCCION EXISTENTE
- ESTRUCTURA RESISTENTE
- NUEVO CERRAMIENTO PANELES EN SECO
- NUEVOS MUROS PERIMETRALES

SECRETARIA DE OBRAS PUBLICAS SALTA

ARQ. CARLOS MONTERRA
DIRECCION OBRAS DE SALUD
SECRETARIA DE OBRAS PUBLICAS

SECRETARIA DE OBRAS PUBLICAS FOLIO Nº 68

GOBIERNO DE LA PROVINCIA DE SALTA
MINISTERIO DE INFRAESTRUCTURA, TIERRA Y VIVIENDA
SECRETARIA DE OBRAS PUBLICAS
DIRECCION DE OBRAS DE SALUD

OBRA: TERMINACION QUIROFANO HIBRIDO.

PLANO: ARQUITECTURA, SECTOR AMPLIACION, CORTE 1.1

FECHA:

ESCALA 1:75

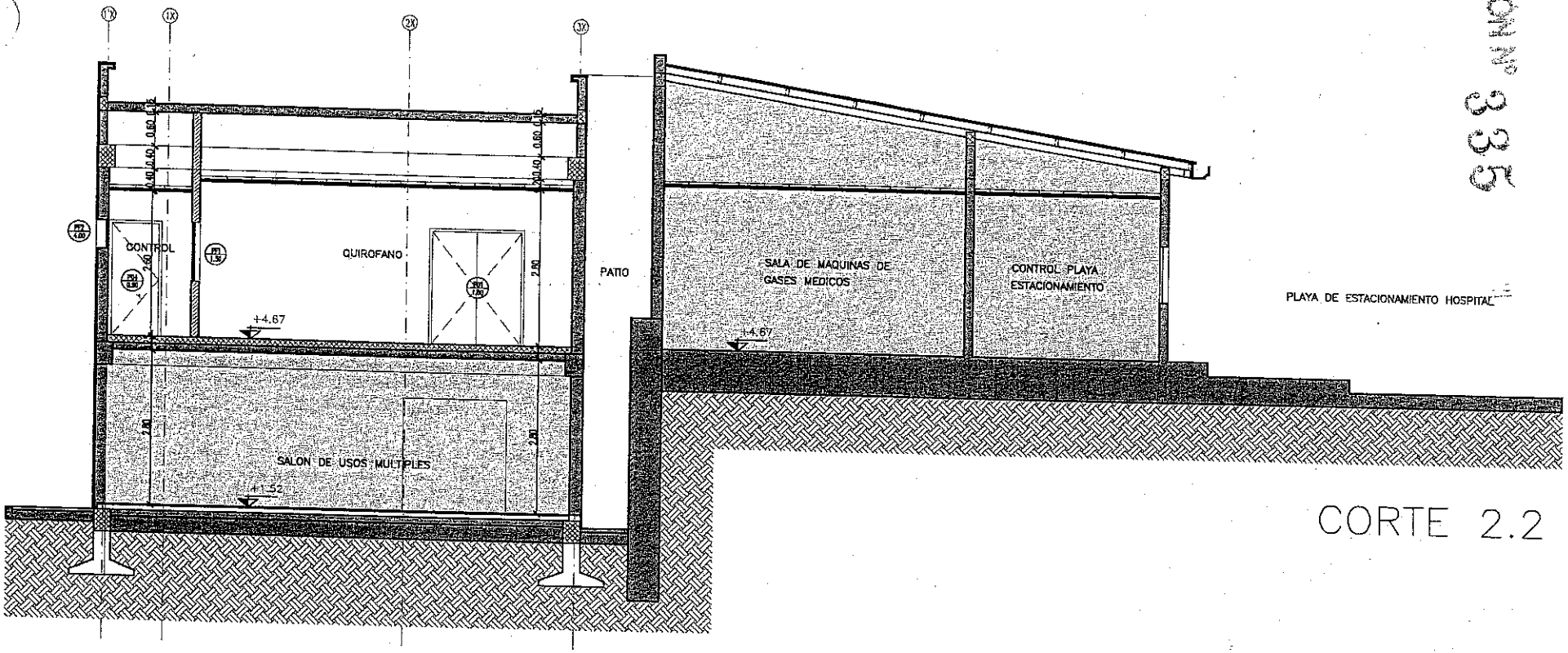

CORTE 2.2

REFERENCIAS

- CONSTRUCCION EXISTENTE
- CONSTRUCCION EXISTENTE
- ESTRUCTURA RESISTENTE
- NUEVO CERRAMIENTO PANELES EN SECO
- NUEVOS MUROS PERIMETRALES

RESOLUCION Nº 335

SECRETARIA DE O. PUBLICAS FOLIO Nº 65

GOBIERNO DE LA PROVINCIA DE SALTA
MINISTERIO DE INFRAESTRUCTURA, TIERRA Y VIVIENDA
SECRETARIA DE OBRAS PUBLICAS
DIRECCION DE OBRAS DE SALUD

OBRA: TERMINACION QUIROFANO HIBRIDO.

PLANO: ARQUITECTURA - SECTOR AMPLIACION - CORTE 2.2

FECHA:

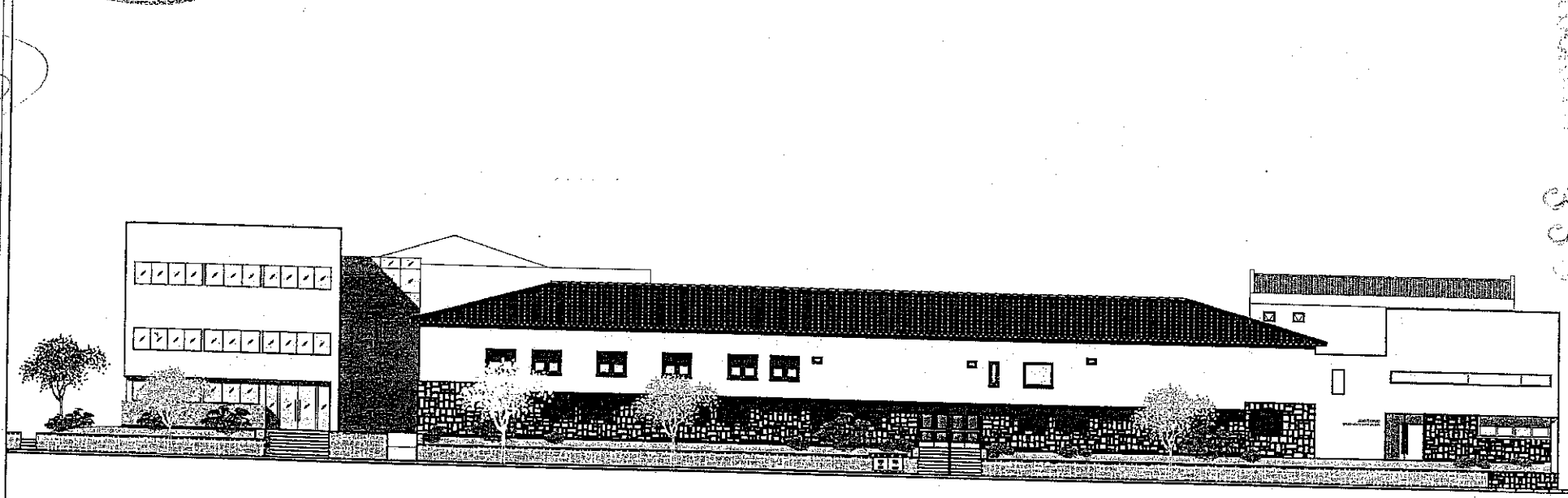

FACHADA CALLE PAZ CHAIN

GOBIERNO DE LA PROVINCIA DE SALTA
MINISTERIO DE INFRAESTRUCTURA, TIERRA Y VIVIENDA
SECRETARÍA DE OBRAS PÚBLICAS
DIRECCIÓN DE OBRAS DE SALUD

OBRA: TERMINACION QUIROFANO HIBRIDO

PLANO: ARQUITECTURA. FACHADA SOBRE CALLE PAZ CHAIN.

FECHA:	ESCALA:	PLANO:

SECRETARIA DE OBRAS PUBLICAS
FOLIO Nº 70

ARQ. CARINA MOREIRA
DIRECCION OBRAS DE SALUD
SECRETARIA DE OBRAS PUBLICAS

RESOLUCION Nº 8885

FICHA DE CARPINTERIAS

UBICACION: SALA DEL QUIROFANO HIBRIDO	DENOMINACION DEL LOCAL: XX	LOCALIZACION: INTERIOR
DENOMINACION CARPINTERIA: P01	MEDIDAS GENERALES: 1.80 m X 2.05 m	

RESOLUCION Nº

SECRETARIA DE O. PUBLICAS FOLIO Nº 71

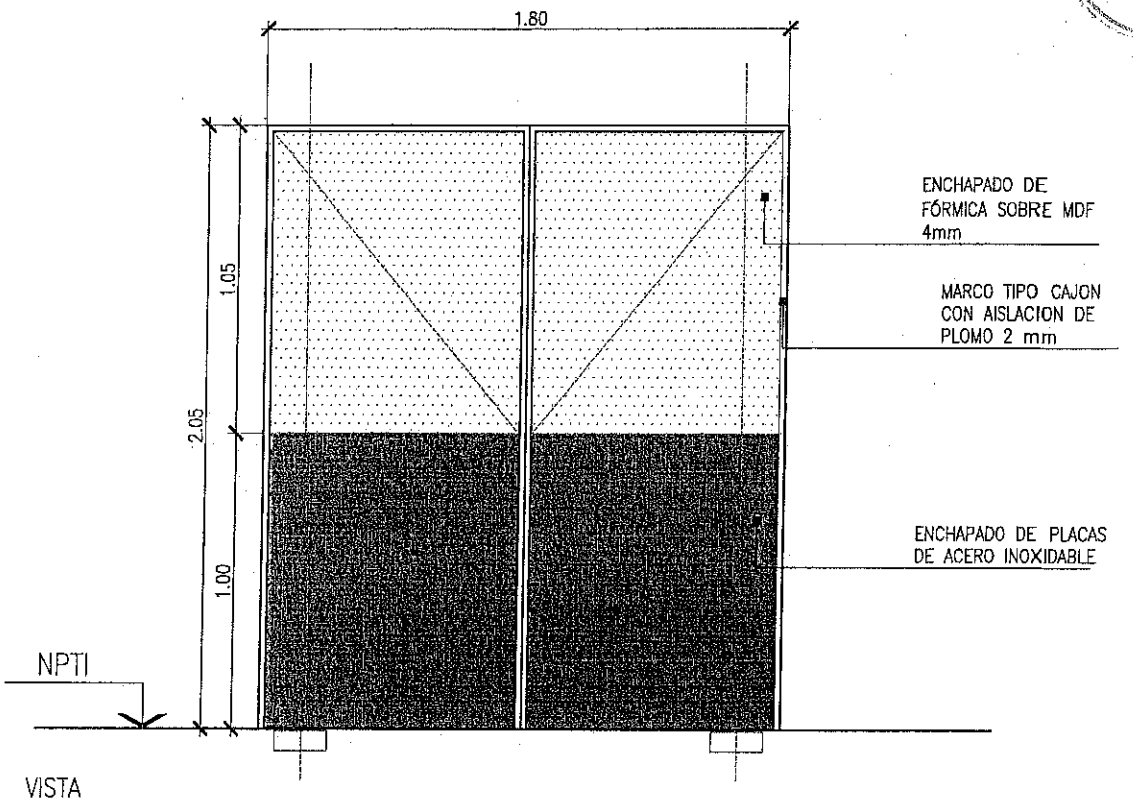

VISTA

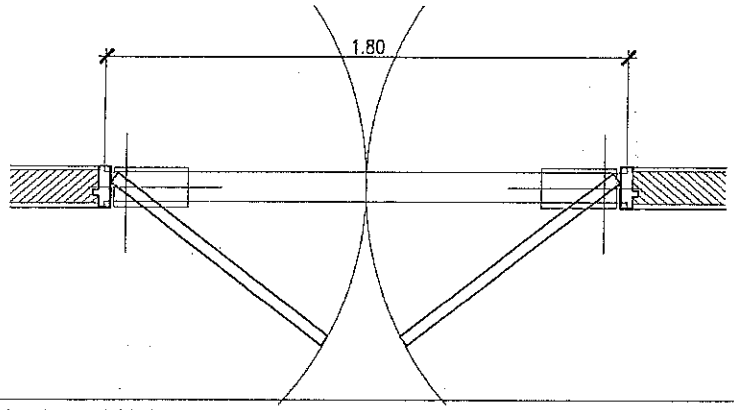

PLANTA

MARCOS:	Marco de Chapa doblada DD N°18 espesor para tabique de durlock. Marco con grapas para Mampostería y Durlock. Revestimiento interior del marco plomado.
HOJAS:	2 hojas vaiven tipo placa de espesor 45mm, con tapacantos de madera maciza de 15mm de vista. Hojas plomadas. Enchapada en ambas caras con Fórmica sobre MDF de 4mm.Relleno en nido de abeja 5x5 en MDF 3mm.
HERRAJES:	2 Cajas de piso y pivot superior. Bisagras reforzadas para el movimiento de las hojas
VIDRIOS :	--
OTROS:	Plomado de 2 mm en el interior de las hojas. Revestimiento de planchas de acero inoxidable segun croquis

CANTIDADES: IZQ. -- DER. --- | TOTAL: 001 | Verficar todas las medidas en obra

GOBIERNO DE LA PROVINCIA DE SALTA
MINISTERIO DEINFRAESTRUCTURA, TIERRA Y VIVIENDA
SECRETARIA DE OBRAS PUBLICAS
DIRECCION DE OBRAS DE SALUD

PROYECTO:
TERMINACION QUIROFANO HIBRIDO.
HOSPITAL DE ENDOCRINOLOGIA Y METABOLISMO DR. ARTURO OÑATIVIA. SALTA

EXP Nº	FECHA:	ESCALA: GRAFICA

ANA SARINA MOREIRA
DIRECCION DE OBRAS DE SALUD
SECRETARIA DE OBRAS PUBLICAS

FICHA DE CARPINTERIAS

UBICACION: LOCAL PARA LAVADO DE MATERIAL USADO	DENOMINACION DEL LOCAL: XX	LOCALIZACION: INTERIOR
DENOMINACION CARPINTERIA: P02	MEDIDAS GENERALES: 3.60 m X 2.05 m	ALUMINIO ANODIZADO NATURAL

RESOLUCION Nº

72

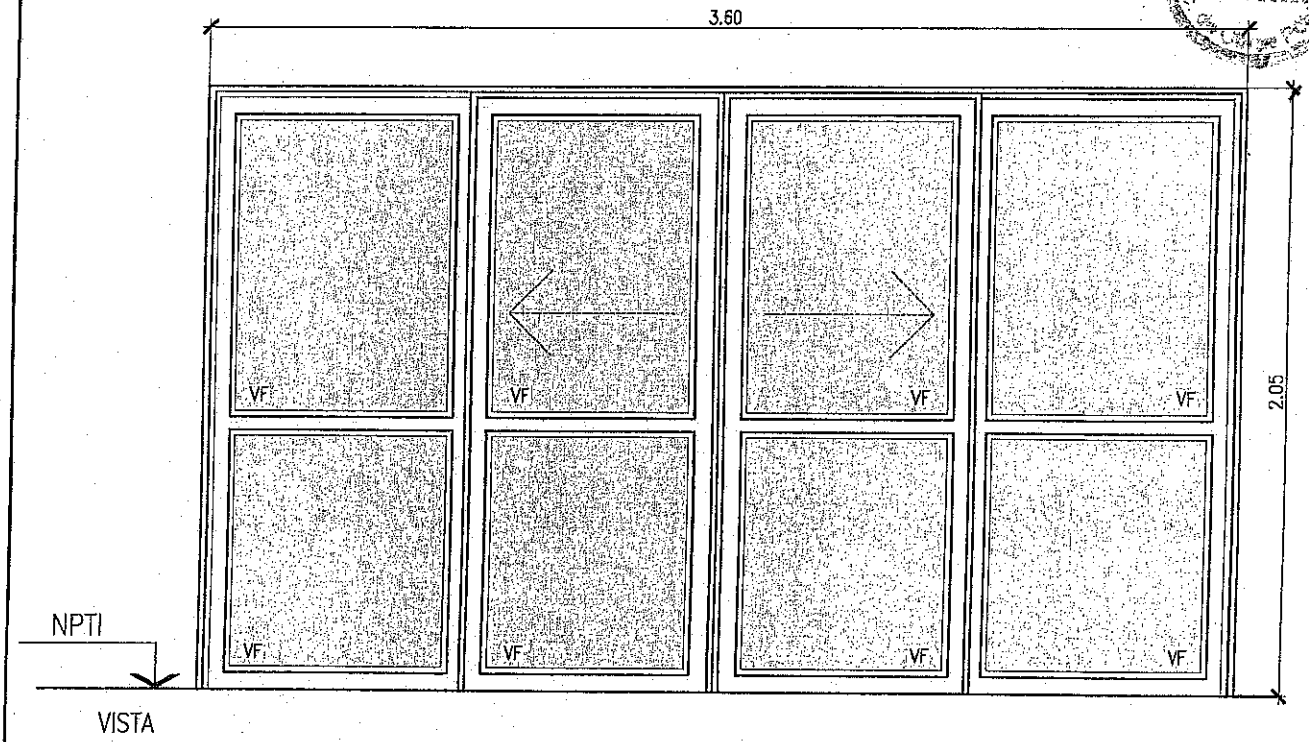

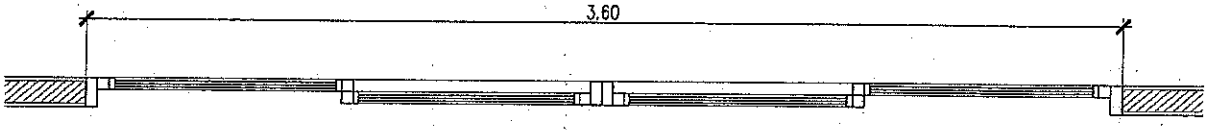

MARCOS:	Marco Alcemar Modelo Mediterranea M1, todo en aluminio anodizado natural Premarco de Aluminio para amurar
HOJAS:	2 hojas corredizas perfil Mediterranea y 8 Paños Fijos. Hoja mosquitero. Todo en aluminio anodizado natural
HERRAJES:	Herrajes y burletería (aprobadas por Alcemar) para Carpintería de aluminio.
VIDRIOS :	Laminado 2+2 de seguridad (interior)
OTROS:	--

CANTIDADES: IZQ. --- DER. --- | TOTAL: 001 | Verficar todas las medidas en obra

GOBIERNO DE LA PROVINCIA DE SALTA
MINISTERIO DEINFRAESTRUCTURA, TIERRA Y VIVIENDA
SECRETARIA DE OBRAS PUBLICAS
DIRECCION DE OBRAS DE SALUD

PROYECTO:
TERMINACION QUIROFANO HIBRIDO
HOSPITAL DE ENDOCRINOLOGIA Y METABOLISMO DR. ARTURO OÑATIVIA. SALTA

EXP N°	FECHA: 04.2018	ESCALA: GRAFICA

ARQ. CARINA MOREIRA
DIRECCION OBRAS DE SALUD
SECRETARIA DE OBRAS PUBLICAS

FICHA DE CARPINTERIAS

UBICACION: SALA TECNICA DEL ANGIOGRAFO	DENOMINACION DEL LOCAL: XX	LOCALIZACION: EXTERIOR
DENOMINACION CARPINTERIA: P03	MEDIDAS GENERALES: 1.00 m X 2.05 m	

SECRETARIA DE O. PUBLICAS FOLIO Nº 73

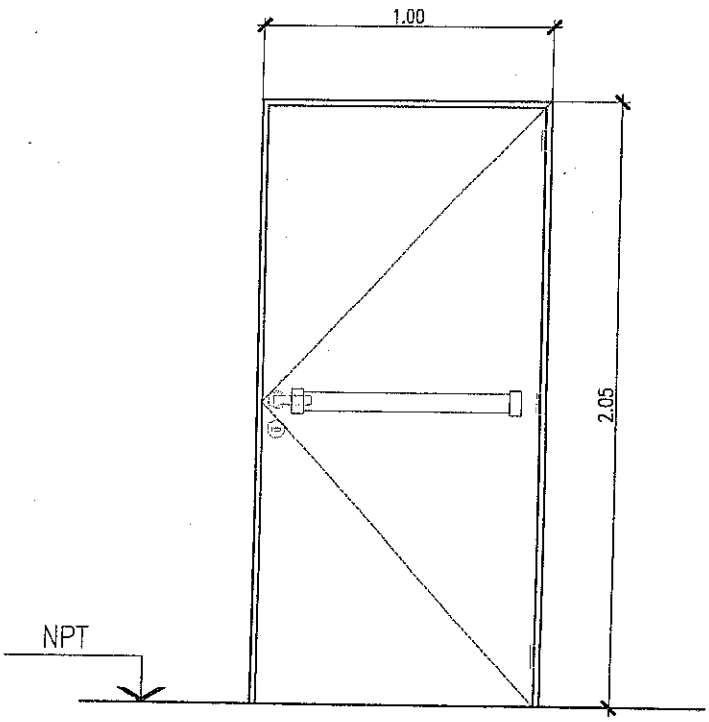

VISTA

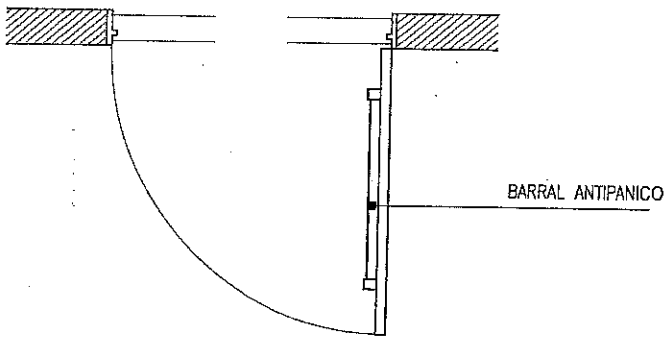

PLANTA

MARCOS:	Marco de Chapa doblada DD N°18. Tipo F60 Marco con grapas para Mampostería.
HOJAS:	Hoja formada por tubos 10x45mm en chapa doblada DD N°18
HERRAJES:	3 Bisagras ensayadas y aprobadas c/la puerta, electrosoldados al marco y hoja de la puerta. Manija doble balancín platil, con espiga, rosetas y bocallaves platil.
VIDRIOS :	Vidrio Pyroshield F60
OTROS:	La puerta se construira con caracteristicas similares a las puertas F60

CANTIDADES: IZQ. -- DER. --- | TOTAL: 002 | Verficar todas las medidas en obra

GOBIERNO DE LA PROVINCIA DE SALTA
MINISTERIO DEINFRAESTRUCTURA, TIERRA Y VIVIENDA
SECRETARIA DE OBRAS PUBLICAS
DIRECCION DE OBRAS DE SALUD

PROYECTO:
TERMINACION QUIROFANO HIBRIDO
HOSPITAL DE ENDOCRINOLOGIA Y METABOLISMO DR. ARTURO OÑATIVIA. SALTA

EXP N°	FECHA: 04.2018	ESCALA: GRAFICA

ARQ. SABINA MORFIRA
DIRECCION DE OBRAS DE SALUD
SECRETARIA DE OBRAS PUBLICAS

FICHA DE CARPINTERIAS

UBICACION: SALA DE CONTROL ANGIOGRAFO	DENOMINACION DEL LOCAL: XX	LOCALIZACION: INTERIOR
DENOMINACION CARPINTERIA: P04	MEDIDAS GENERALES: 0.90 m X 2.05 m	

RESOLUCION Nº

SECRETARIA DE O. PUBLICAS FOLIO Nº 74

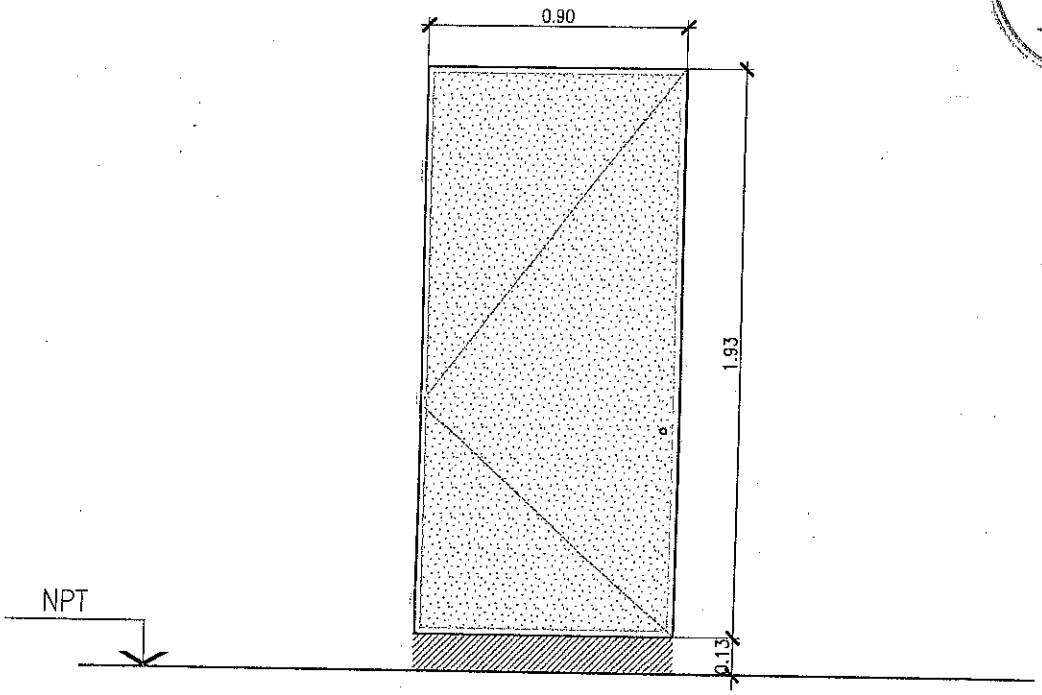

VISTA

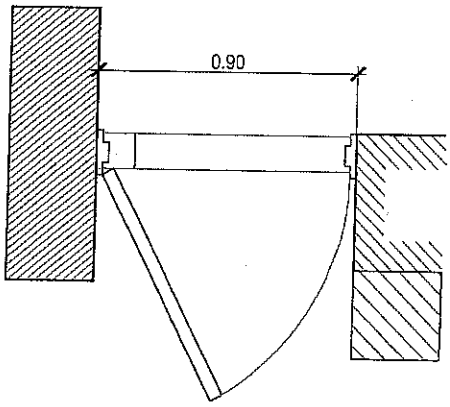

PLANTA

MARCOS:	Marco tipo placard en chapa doblada DD N°18 para tabique mamposteria
HOJAS:	1 hoja de abrir tipo placa de espesor 45mm, con tapacantos de madera maciza de 15mm de vista. Enchapada en ambas caras con laminado plástico de Fórmica sobre MDF de 4mm.Relleno en nido de abeja 5x5 en MDF 3mm
CHERRAJES:	3 pomelas, doble balancín, con espiga, rosetas y bocallaves. 1 cerradura de seguridad de embutir para baño Cerrojo tipo cuadro.
VIDRIOS :	--
OTROS:	--
	--

CANTIDADES: IZQ. -- DER. 001 | TOTAL: 001 | Verficar todas las medidas en obra

GOBIERNO DE LA PROVINCIA DE SALTA
MINISTERIO DEINFRAESTRUCTURA, TIERRA Y VIVIENDA
SECRETARIA DE OBRAS PUBLICAS
DIRECCION DE OBRAS DE SALUD

PROYECTO:
TERMINACION QUIROFANO HIBRIDO
HOSPITAL DE ENDOCRINOLOGIA Y METABOLISMO DR. ARTURO OÑATIVIA. SALTA

EXP N°	FECHA: 04.2018	ESCALA: GRAFICA

Arq. CARINA MORFIRA
DIRECCION OBRAS DE SALUD
SECRETARIA DE OBRAS PUBLICAS

FICHA DE CARPINTERIAS

UBICACION: SALA DEL QUIROFANO HIBRIDO + CONTROL	DENOMINACION DEL LOCAL: XX	LOCALIZACION: INTERIOR
DENOMINACION CARPINTERIA: PF1	MEDIDAS GENERALES: 1.50 m X 1.30 m	

RESOLUCION N°

SECRETARIA DE O. PUBLICAS FOLIO N° 75

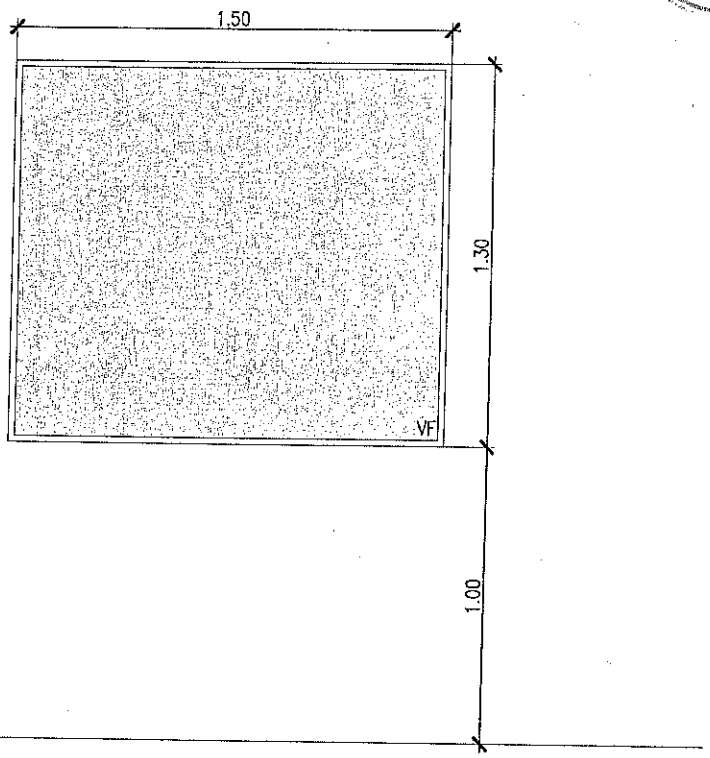

VISTA

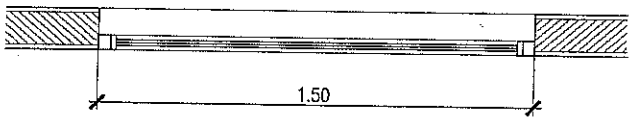

PLANTA

MARCOS:	Premarco de Aluminio para amurar sobre Mamposteria Marco Linea Mediterranea M1, según pliego, todo en aluminio anodizado natural
HOJAS:	1 paño fijo todo en aluminio anodizado natural
HERRAJES:	---
VIDRIOS :	10 unidades de vidrio laminado (aislación radiofísica)
OTROS:	--

CANTIDADES: IZQ. --- DER. --- | TOTAL: 001 | Verficar todas las medidas en obra

GOBIERNO DE LA PROVINCIA DE SALTA
MINISTERIO DEINFRAESTRUCTURA, TIERRA Y VIVIENDA
SECRETARIA DE OBRAS PUBLICAS
DIRECCION DE OBRAS DE SALUD

PROYECTO:
TERMINACION QUIROFANO HIBRIDO
HOSPITAL DE ENDOCRINOLOGIA Y METABOLISMO DR. ARTURO OÑATIVIA. SALTA

EXP N°	FECHA: 04.2018	ESCALA: GRAFICA

Arq. CARINA MOREIRA
DIRECCION OBRAS DE SALUD
SECRETARIA DE OBRAS PUBLICAS

FICHA DE CARPINTERIAS

UBICACION: MATERIAL LIMPIO (DENTRO DE QUIROFANO)	DENOMINACION DEL LOCAL: XX	LOCALIZACION: INTERIOR
DENOMINACION CARPINTERIA: P05	MEDIDAS GENERALES: 1.40 m X 1.95 m	

RESOLUCION Nº

SECRETARIA DE O. PUBLICAS FOLIO Nº 76

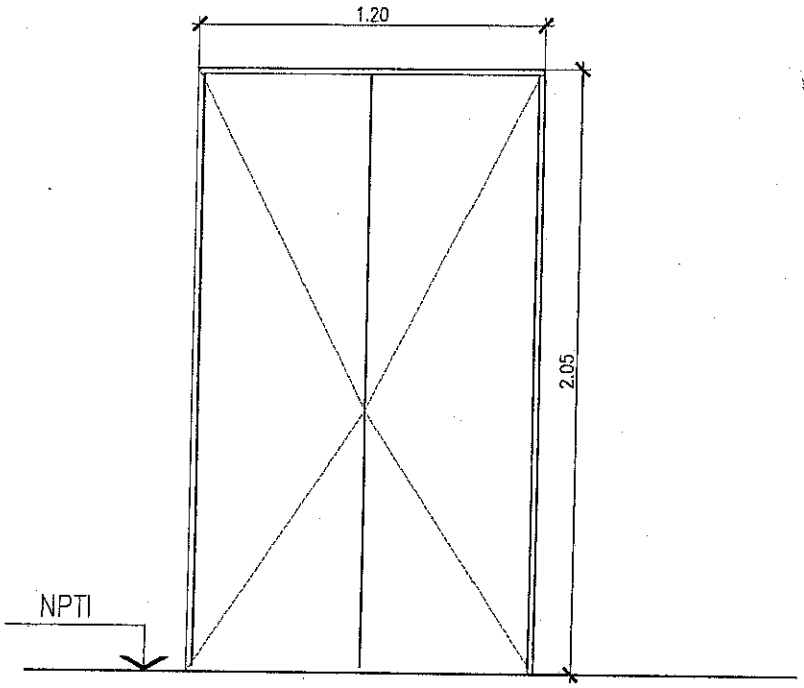

VISTA

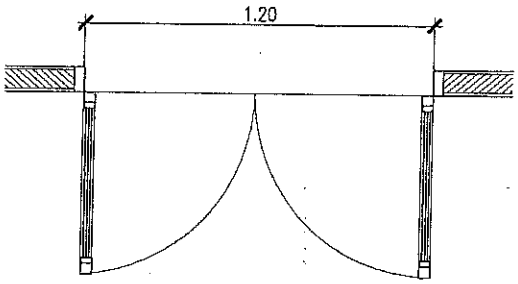

PLANTA

MARCOS:	Marco tipo placard en chapa doblada DD N°18 para tabique mamposteria
HOJAS:	2 hojas de abrir tipo placa de espesor 45mm, con tapacantos de madera maciza de 15mm de vista. Enchapada en ambas caras con laminado plástico de Fórmica sobre MDF de 4mm.Relleno en nido de abeja 5x5 en MDF 3mm
HERRAJES:	3 pomelas, doble balancín, con espiga, rosetas y bocallaves. 1 cerradura de seguridad de embutir para baño Cerrojo tipo cuadro.
VIDRIOS :	--
OTROS:	-- --

CANTIDADES: IZQ. -- DER. 001 | TOTAL: 001 | Verficar todas las medidas en obra

GOBIERNO DE LA PROVINCIA DE SALTA
MINISTERIO DEINFRAESTRUCTURA, TIERRA Y VIVIENDA
SECRETARIA DE OBRAS PUBLICAS
DIRECCION DE OBRAS DE SALUD

PROYECTO:
TERMINACION QUIROFANO HIBRIDO
HOSPITAL DE ENDOCRINOLOGIA Y METABOLISMO DR. ARTURO OÑATIVIA. SALTA

EXP N°	FECHA: 04.2018	ESCALA: GRAFICA

Arq. CARLA MOREIRA
DIRECCION OBRAS DE SALUD
SECRETARIA DE OBRAS PUBLICAS

FICHA DE CARPINTERIAS

UBICACION: SALA TECNICA DEL ANGIOGRAFO	DENOMINACION DEL LOCAL: XX	LOCALIZACION: EXTERIOR
DENOMINACION CARPINTERIA: P07	MEDIDAS GENERALES: 1.50 m X 2.05 m	

RESOLUCION N°

SECRETARIA DE O. PUBLICAS FOLIO N° 77

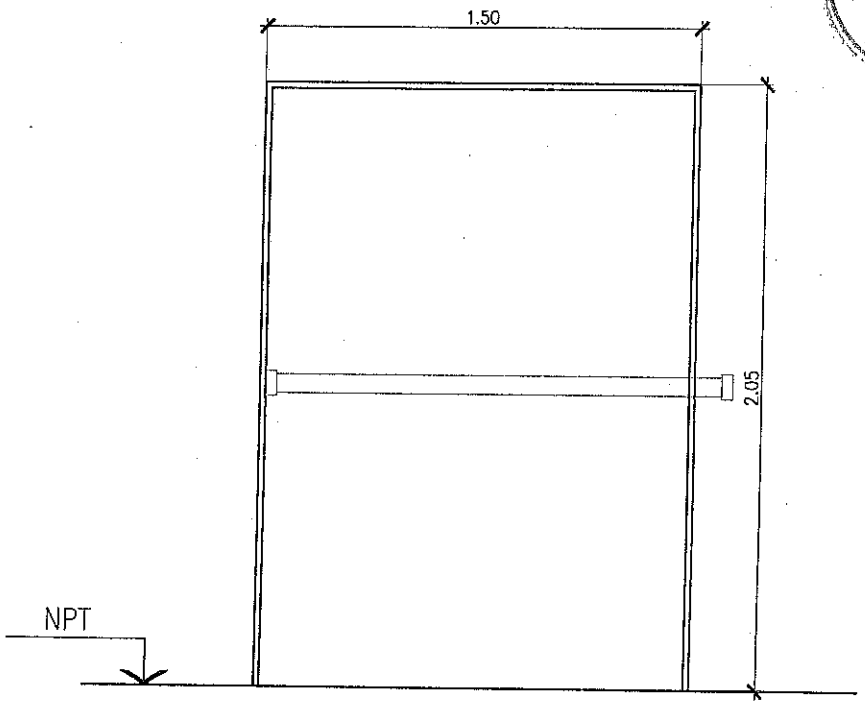

VISTA

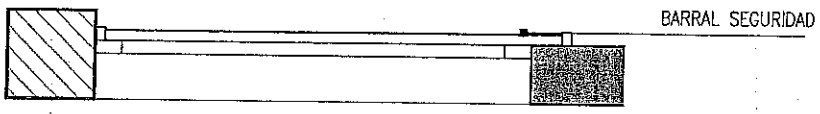

PLANTA

MARCOS:	Marco de Chapa doblada DD N°18. Tipo F60 Marco con grapas para Mampostería.
HOJAS:	Hoja formada por tubos 10x45mm en chapa doblada DD N°18 en ambas caras (interior y exterior)
HERRAJES:	Barral de seguridad en el lado interior del recinto, apoyado sobre mensulas de hierro
VIDRIOS :	---
OTROS:	Teminación superficial dos manos de antióxido y pintura esmalte sintético color a definir

CANTIDADES: IZQ. -- DER. ---	TOTAL: 001	Verficar todas las medidas en obra

GOBIERNO DE LA PROVINCIA DE SALTA
MINISTERIO DEINFRAESTRUCTURA, TIERRA Y VIVIENDA
SECRETARIA DE OBRAS PUBLICAS
DIRECCION DE OBRAS DE SALUD

PROYECTO:
TERMINACION QUIROFANO HIBRIDO
HOSPITAL DE ENDOCRINOLOGIA Y METABOLISMO DR. ARTURO OÑATIVIA. SALTA

EXP N°	FECHA: 04.2018	ESCALA: GRAFICA

Arq. CARINA MOREIRA
DIRECCION OBRAS DE SALUD
SECRETARIA DE OBRAS PUBLICAS

FICHA DE CARPINTERIAS

UBICACION: SALA TECNICA DEL ANGIOGRAFO	DENOMINACION DEL LOCAL: XX	LOCALIZACION: EXTERIOR
DENOMINACION CARPINTERIA: P06	MEDIDAS GENERALES: 1.50 m X 2.05 m	

RESOLUCION Nº

SECRETARIA DE OBRAS PUBLICAS FOLIO Nº 78

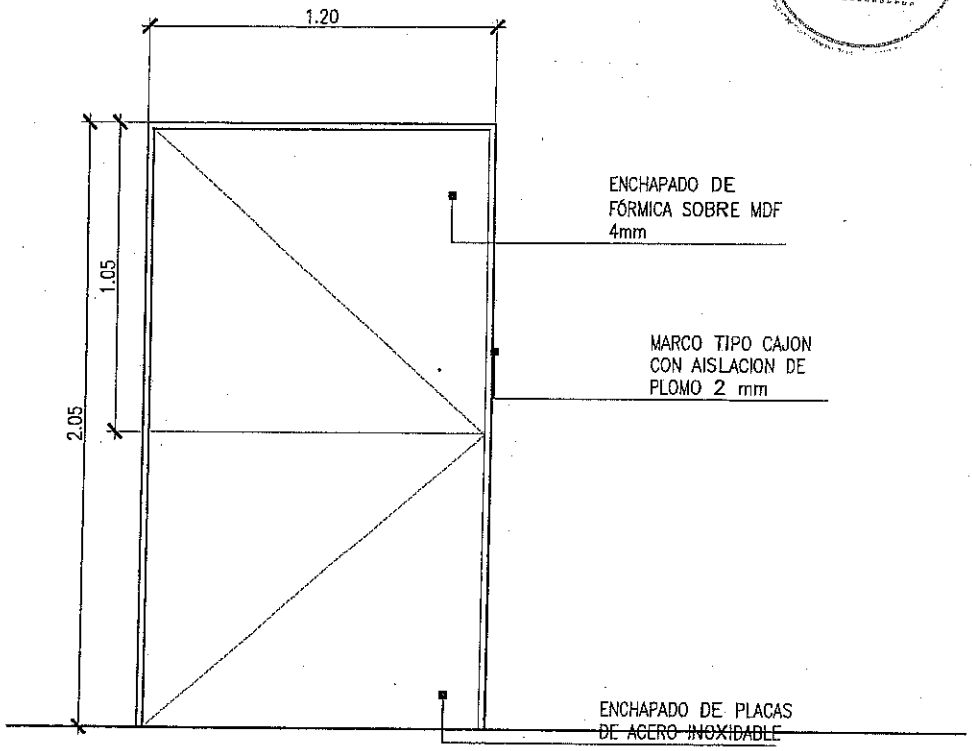

VISTA

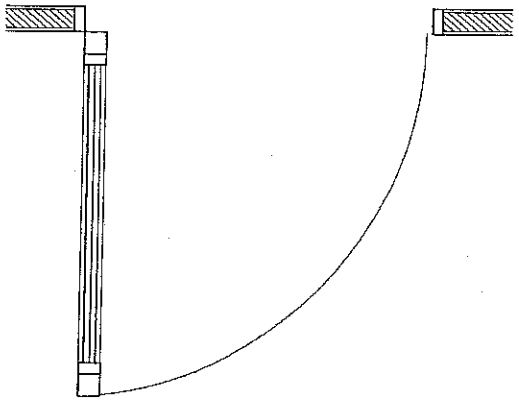

PLANTA

MARCOS:	Marco de Chapa doblada DD N°18 espesor para tabique de durlock. Marco con grapas para Mampostería y Durlock. Revestimiento interior del marco plomado.
HOJAS:	1 hoja de abrir tipo placa de espesor 45mm, con tapacantos de madera maciza de 15mm de vista. Hojas plomadas. Enchapada en ambas caras con Fórmica sobre MDF de 4mm.Relleno en nido de abeja 5x5 en MDF 3mm.
HERRAJES:	Bisagras reforzadas para el movimiento de la hoja
VIDRIOS :	--
OTROS:	Plomado de 2 mm en el interior de las hojas y el marco de la puerta. Revestimiento de planchas de acero inoxidable segun croquis

CANTIDADES: IZQ. -- DER. --- | TOTAL: 001 | Verficar todas las medidas en obra

GOBIERNO DE LA PROVINCIA DE SALTA
MINISTERIO DEINFRAESTRUCTURA, TIERRA Y VIVIENDA
SECRETARIA DE OBRAS PUBLICAS
DIRECCION DE OBRAS DE SALUD

PROYECTO:
TERMINACION QUIROFANO HIBRIDO
HOSPITAL DE ENDOCRINOLOGIA Y METABOLISMO DR. ARTURO OÑATIVIA. SALTA

EXP N°	FECHA: 04.2018	ESCALA: GRAFICA

ARQ. CARINA MOREIRA
DIRECCION DE OBRAS DE SALUD
SECRETARIA DE OBRAS PUBLICAS

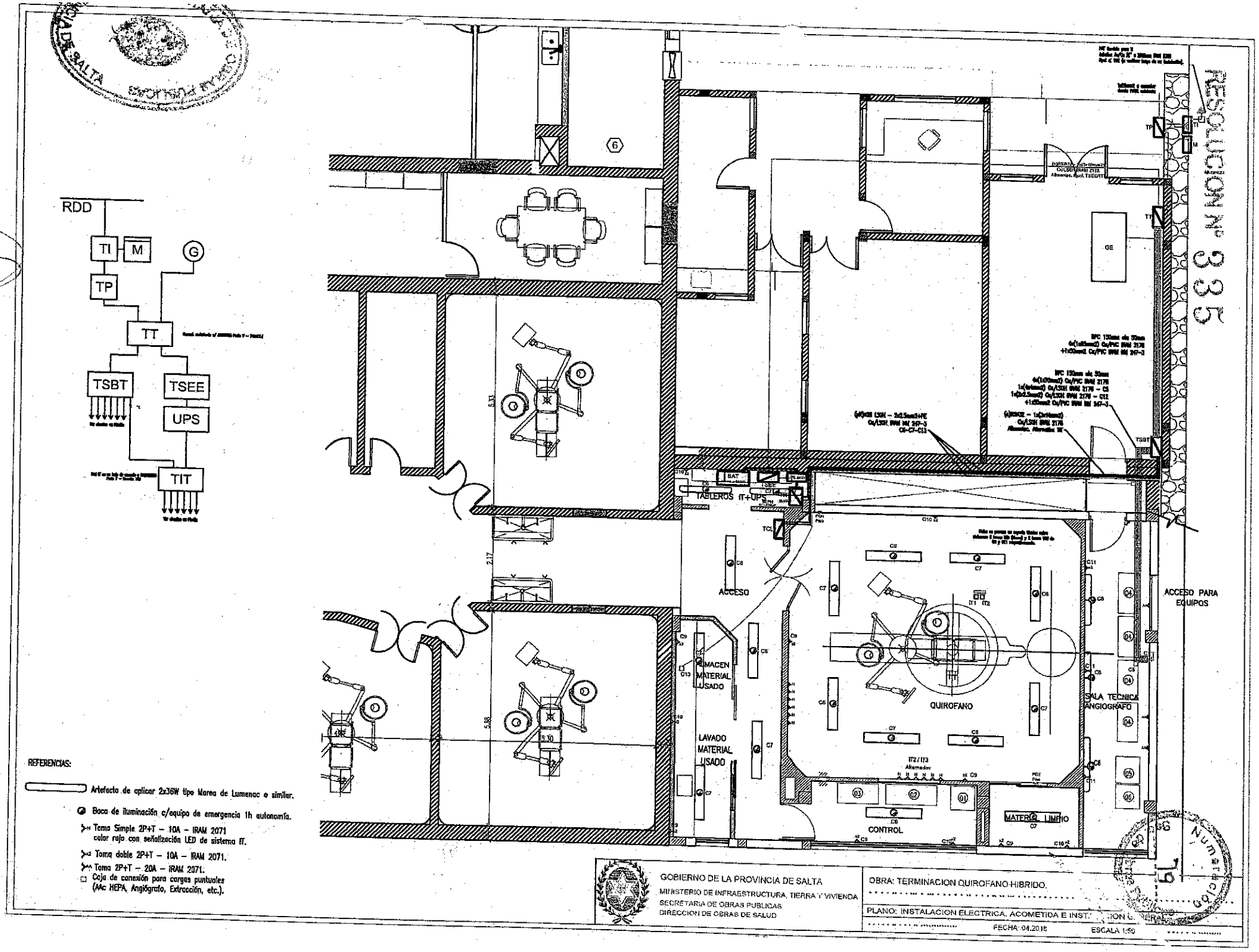

RESOLUCION Nº 335

VERONICA MORERA
DIRECTORA DE OBRAS DE SALUD
SECRETARIA DE OBRAS PUBLICAS

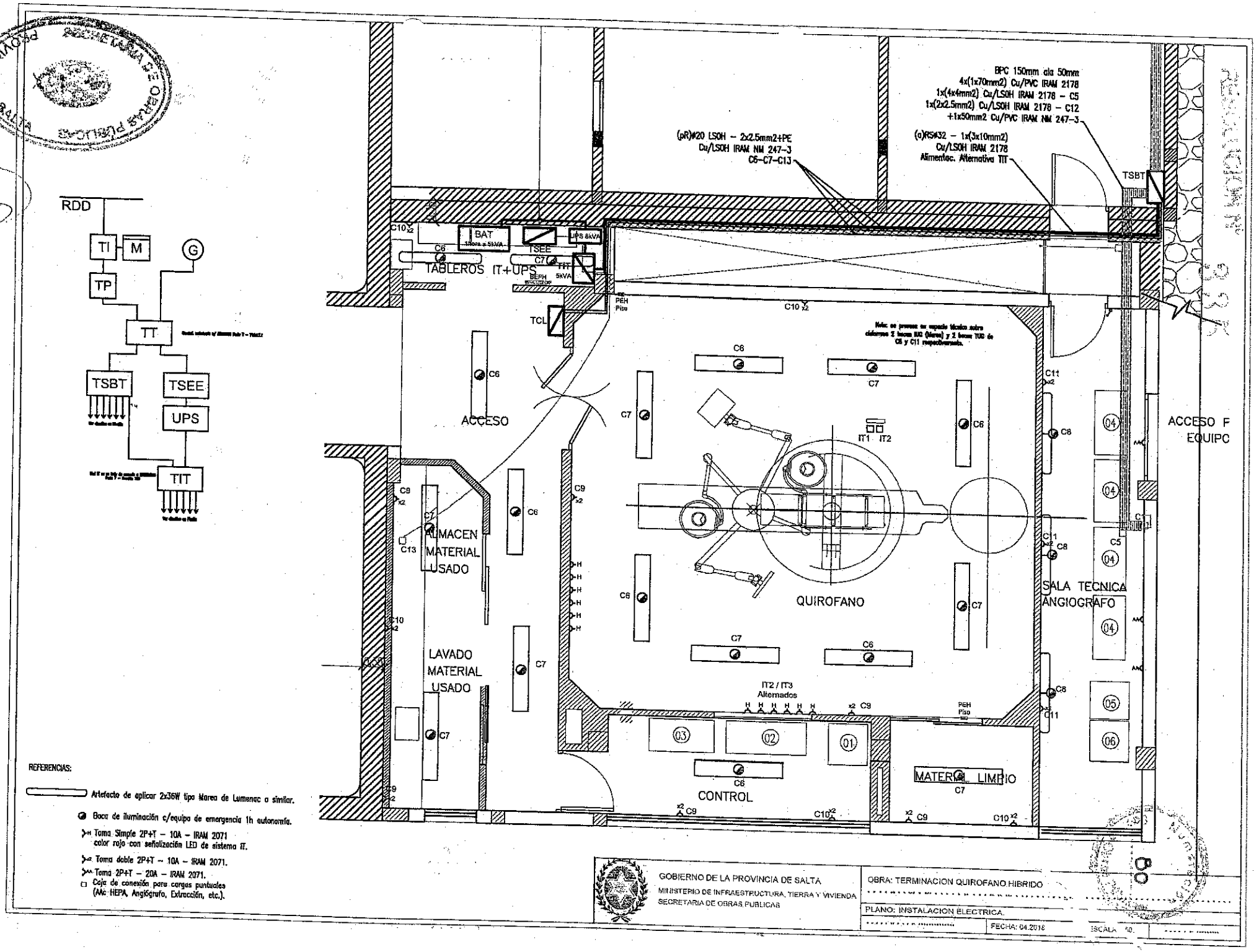
RDD
TI
M
G
TP
TT
TSBT
TSEE
UPS
TIT
BPC 150mm ala 50mm
4x(1x70mm2) Cu/PVC IRAM 2178
1x(4x4mm2) Cu/LSOH IRAM 2178 – C5
1x(2x2.5mm2) Cu/LSOH IRAM 2178 – C12
+1x50mm2 Cu/PVC IRAM NM 247-3
(pR)#20 LSOH – 2x2.5mm2+PE
Cu/LSOH IRAM NM 247-3
C6-C7-C13
(o)RS#32 – 1x(3x10mm2)
Cu/LSOH IRAM 2178
Alimentac. Alternativa TIT
TSBT
BAT
UPS 6kVA
TSEE
TIT
5kVA
TABLEROS IT+UPS
TCL
PEH
Piso
C10 x2
C6
C7
ACCESO
ALMACEN
MATERIAL
USADO
C13
LAVADO
MATERIAL
USADO
C9
x2
C10
C11
C8
C5
IT1 IT2
QUIROFANO
IT2 / IT3
Alternados
CONTROL
MATERIAL LIMPIO
ACCESO F
EQUIPO
SALA TECNICA
ANGIOGRAFO
01
02
03
04
05
06
REFERENCIAS:
Artefacto de aplicar 2x36W tipo Marea de Lumenac o similar.
Boca de iluminación c/equipo de emergencia 1h autonomía.
Toma Simple 2P+T – 10A – IRAM 2071
color rojo con señalización LED de sistema IT.
Toma doble 2P+T – 10A – IRAM 2071.
Toma 2P+T – 20A – IRAM 2071.
Caja de conexión para cargas puntuales
(AAc HEPA, Angiógrafo, Extracción, etc.).
GOBIERNO DE LA PROVINCIA DE SALTA
MINISTERIO DE INFRAESTRUCTURA, TIERRA Y VIVIENDA
SECRETARIA DE OBRAS PUBLICAS
OBRA: TERMINACION QUIROFANO HIBRIDO
PLANO: INSTALACION ELECTRICA.
FECHA: 04.2018
ESCALA

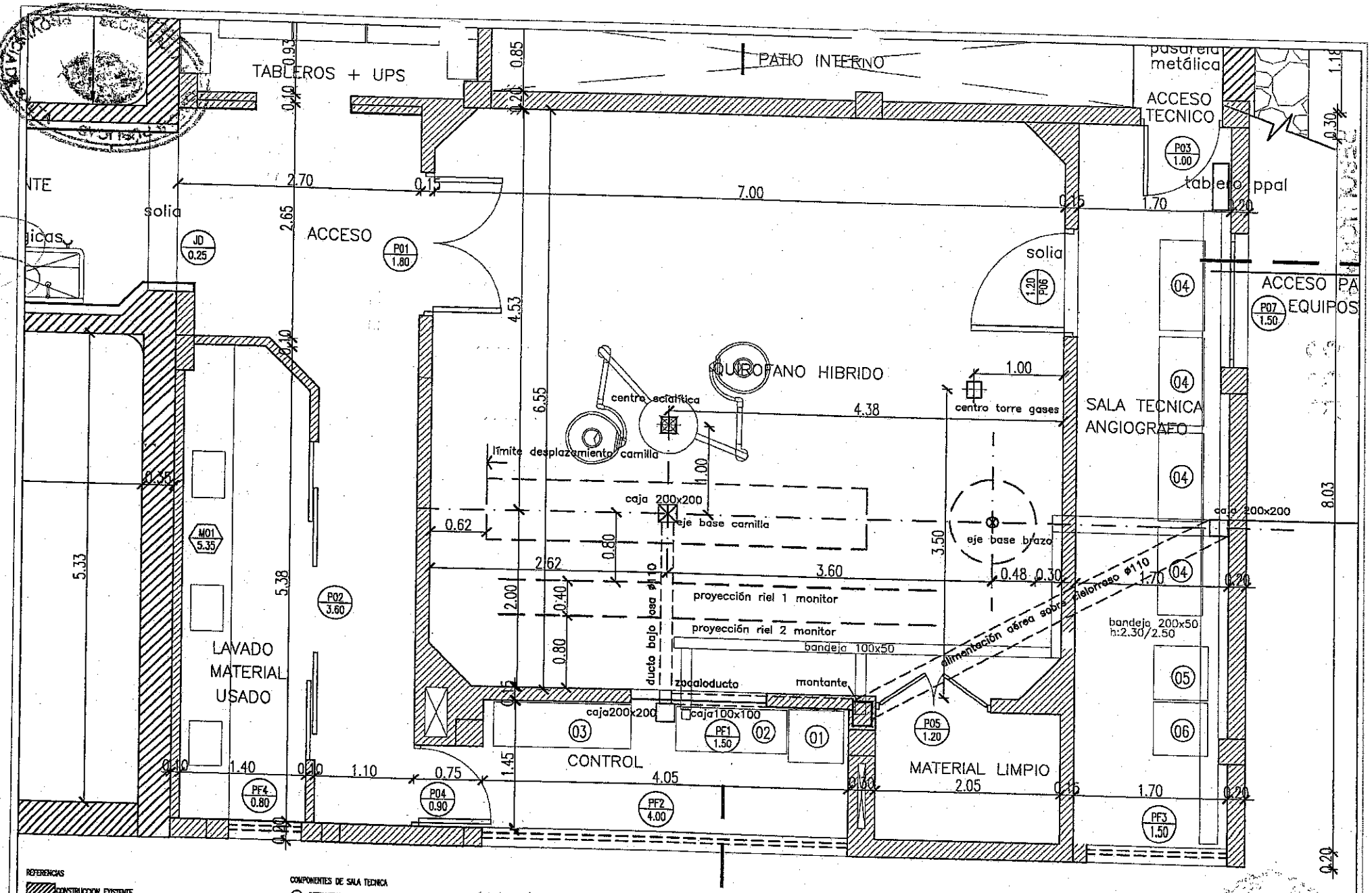
TABLEROS + UPS
PATIO INTERNO
pasarela metálica
ACCESO TECNICO
P03 1.00
tablero ppal
solia
ACCESO
P01 1.80
JD 0.25
solia
1.20 P06
ACCESO PA EQUIPOS
P07 1.50
QUIROFANO HIBRIDO
centro scialítica
centro torre gases
SALA TECNICA ANGIOGRAFO
límite desplazamiento camilla
caja 200x200
eje base camilla
eje base brazo
caja 200x200
M01 5.35
P02 3.60
LAVADO MATERIAL USADO
proyección riel 1 monitor
proyección riel 2 monitor
bandeja 100x50
ducto bajo losa ø110
zocaloducto
montante
alimentación aérea sobre cielorraso ø110
bandeja 200x50 h:2.30/2.50
caja200x200
caja100x100
PF1 1.50
03
02
01
CONTROL
P05 1.20
MATERIAL LIMPIO
04
05
06
PF4 0.80
P04 0.90
PF2 4.00
PF3 1.50
REFERENCIAS
CONSTRUCCION EXISTENTE
ESTRUCTURA RESISTENTE EXISTENTE DESDE PLANTA BAJA
NUEVO CERRAMIENTO PANELES EN SECO
NUEVOS MUROS PERIMETRALES
PISO CONDUCTIVO Y VINILICO EN PAREDES PLOMADO PERIMETRAL
PISO Y PAREDES EN VINILICO
COMPONENTES DE SALA TECNICA
01 INTERMEDIARIO DIGITAL
02 CONSOLA DE CONTROL
03 PC AUXILIAR
04 GABINETES GENERADORES
05 TRANSFORMADOR
06 COLIMADOR
GOBIERNO DE LA PROVINCIA DE SALTA
MINISTERIO DE INFRAESTRUCTURA, TIERRA Y VIVIENDA
SECRETARIA DE OBRAS PUBLICAS
DIRECCION DE OBRAS DE SALUD
OBRA: TERMINACION QUIROFANO HIBRIDO
PLANO: INSTALACION REPLANTEO PISODUCTOS
FECHA:
ESCALA

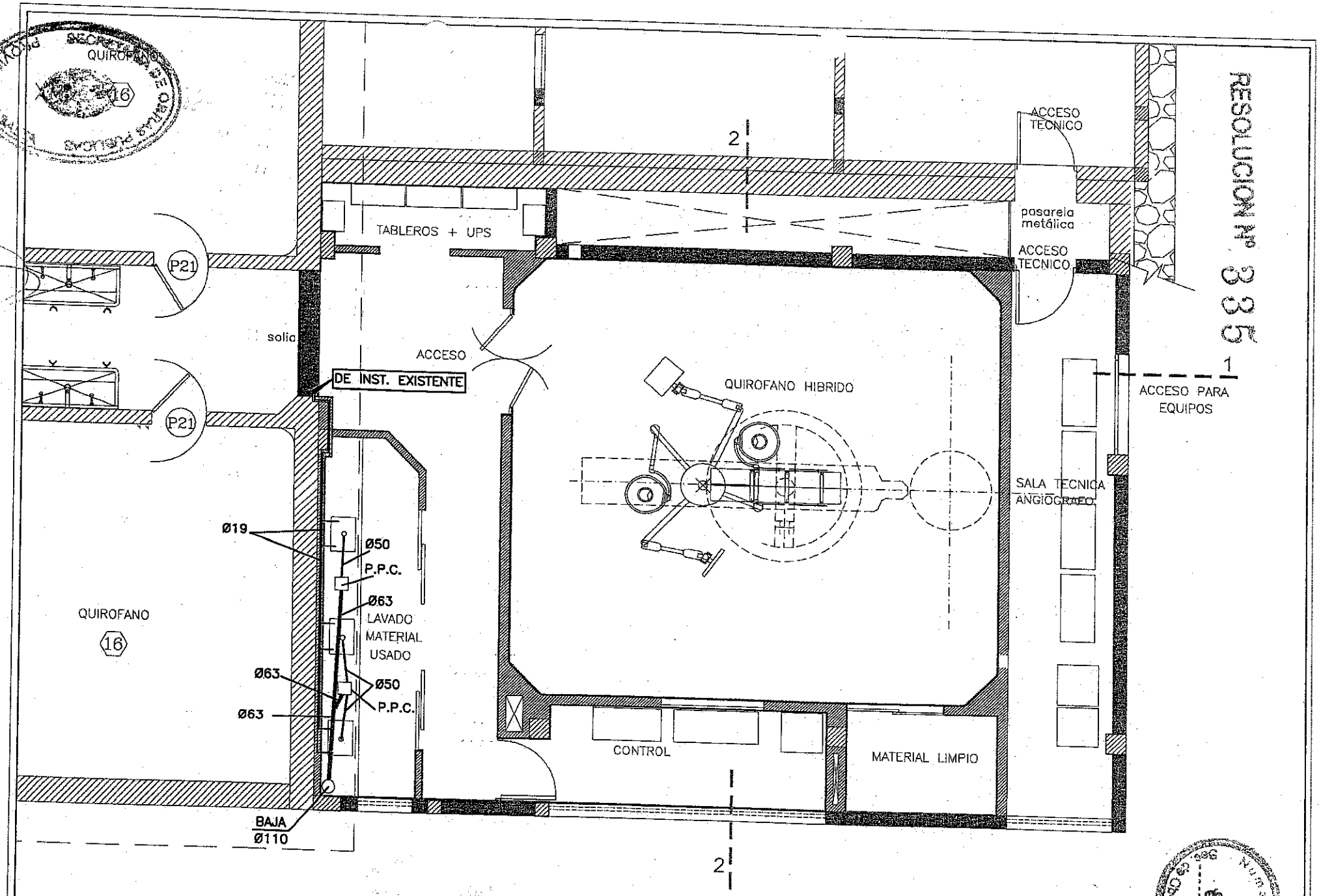

RESOLUCION N° 335

GOBIERNO DE LA PROVINCIA DE SALTA
MINISTERIO DE INFRAESTRUCTURA, TIERRA Y VIVIENDA
SECRETARIA DE OBRAS PUBLICAS
DIRECCION DE OBRAS DE SALUD

OBRA: TERMINACION QUIROFANO HIBRIDO.

PLANO: INSTALACION SANITARIA. PLANTA ALTA.

FECHA: 04.2018 | ESCALA: 1:50

82

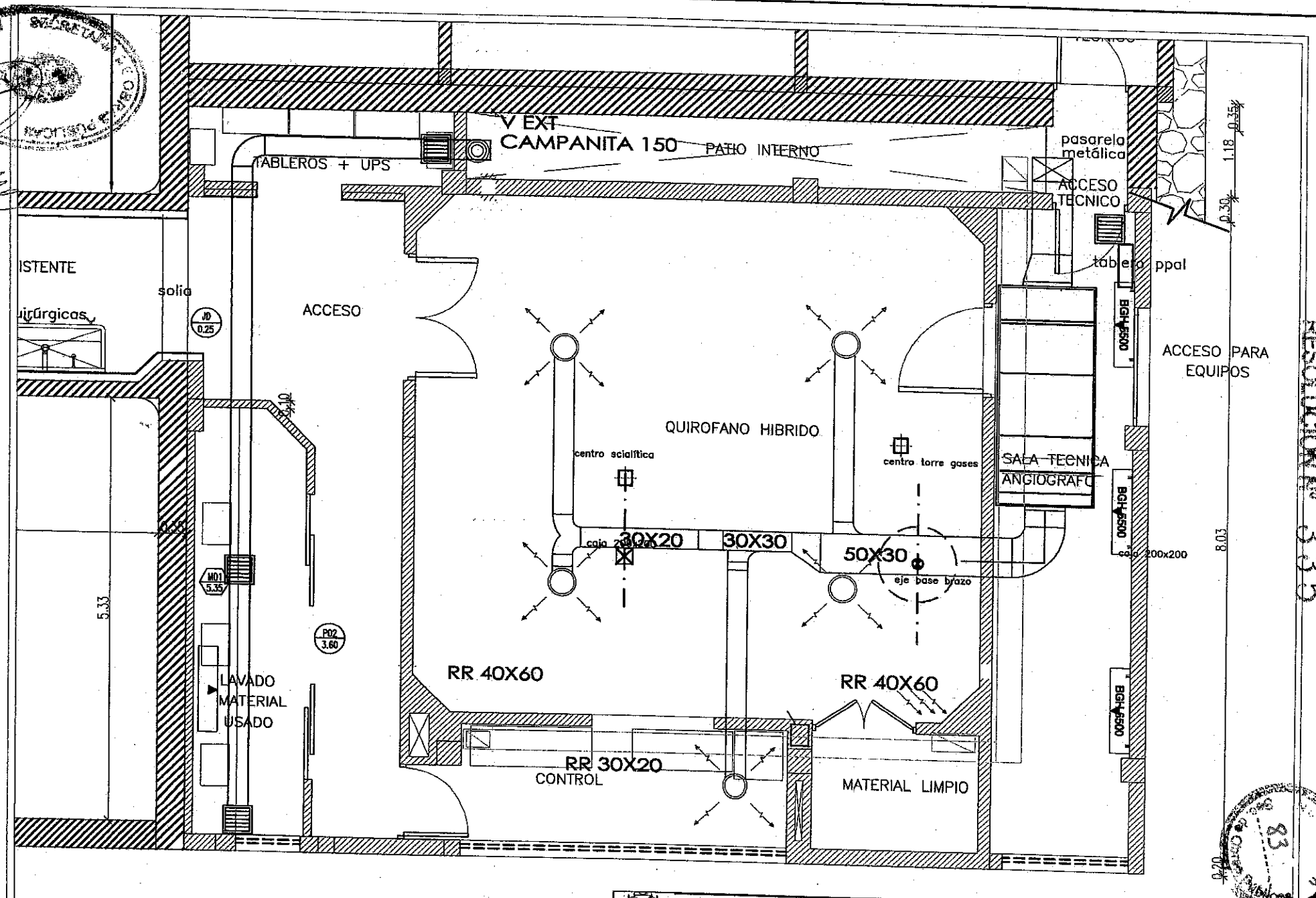

GOBIERNO DE LA PROVINCIA DE SALTA
MINISTERIO DE INFRAESTRUCTURA, TIERRA Y VIVIENDA
SECRETARIA DE OBRAS PUBLICAS
DIRECCION DE OBRAS DE SALUD

OBRA: TERMINACION QUIROFANO HIBRIDO.
HOSPITAL DE ENDOCRINOLOGIA Y METABOLISMO DR. ARTURO OÑATIVIA. SALTA

PLANO: INSTALACION TERMOMECANICA.

EXPEDIENTE Nº	FECHA: 04.2019	ESCALA GRAFICA	PLANO Nº

RESOLUCION Nº 335