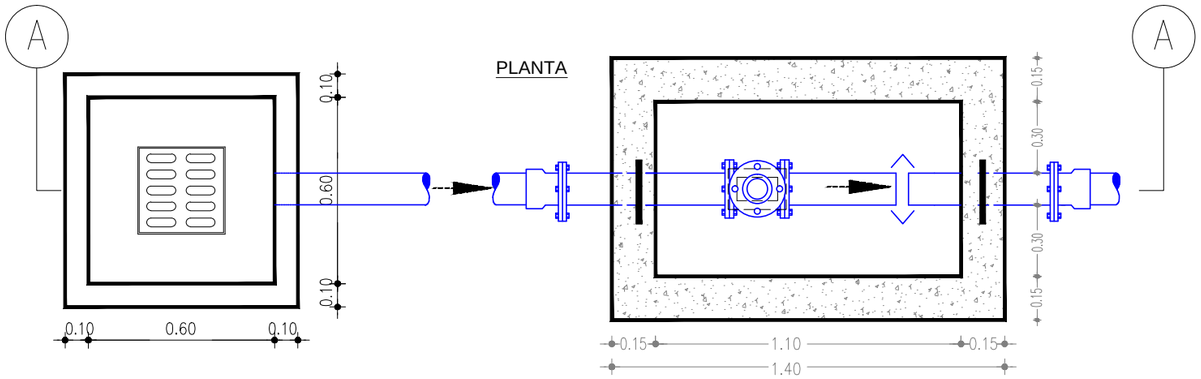

NOTA:
Las bridas son segun ISO

DETALLES 3D COMPLEMENTARIOS

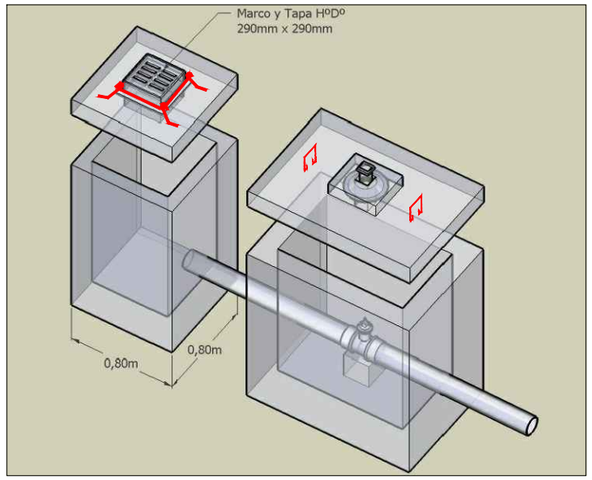

Detalle anclaje
de marco y tapa

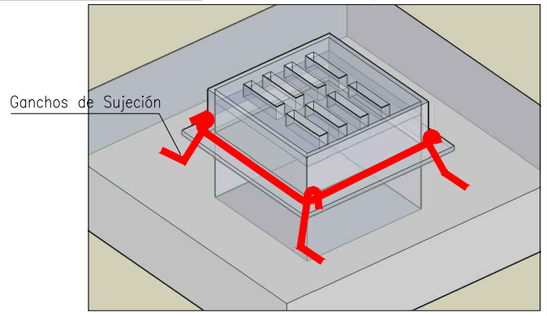

Detalle de armadura
en loseta superior

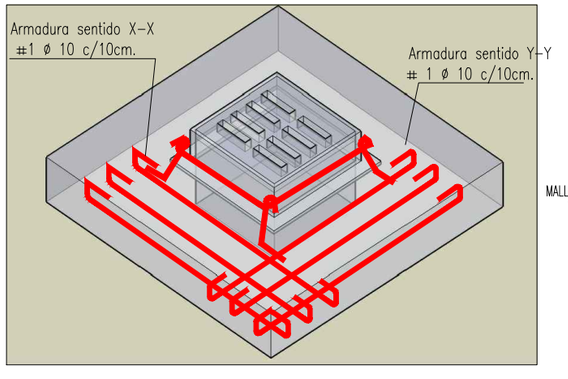

Detalle de armadura
en tabiques de Hª

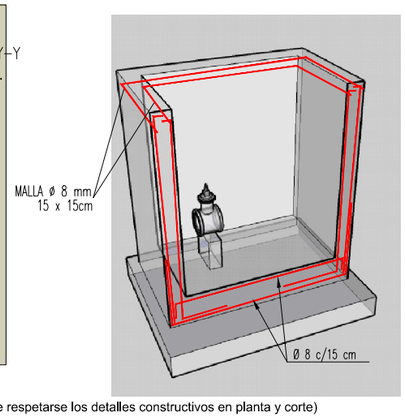

NOTA: Los detalles 3d son exclusivamente para la construcción de la cámara.(debe respetarse los detalles constructivos en planta y corte)

CORTE A-A

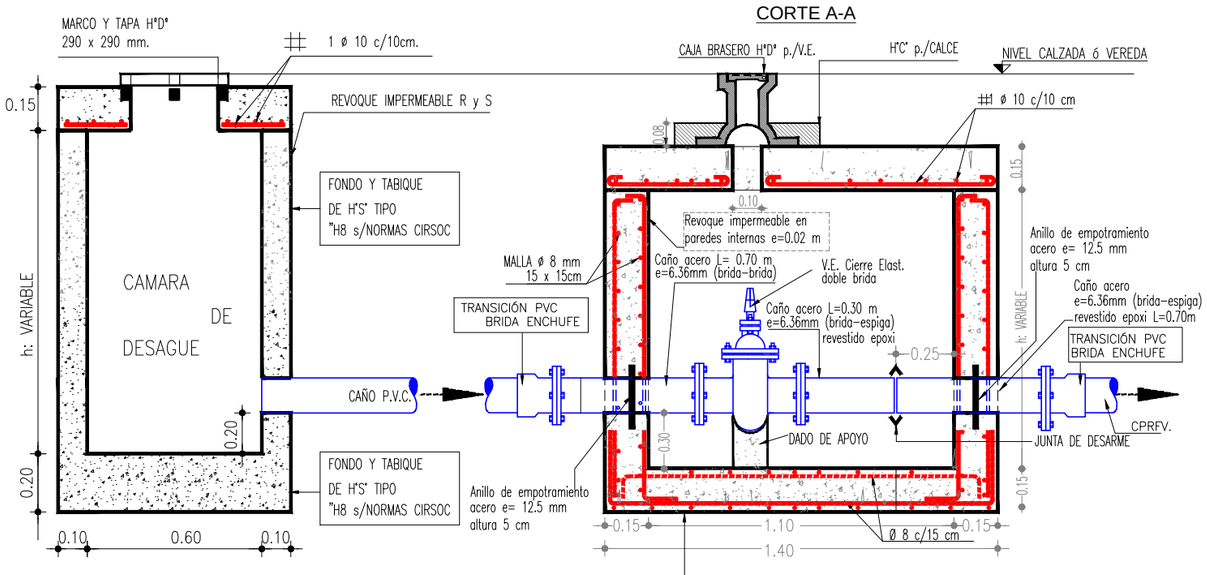

Paredes de hormigón armado H-I, H-17 armadura 420 en ambos sentidos (ortogonal) y en ambas caras de tabiques y losas (ø8 cada 15 cm.)

CAMARA PARA VALVULA ESCLUSA PARA DESAGÜE Ø > 200mm

DETALLES CONSTRUCTIVOS:

PLANO TIPO

Codificación: AG (Tipología) / PT (Género) 01 -	Sector: Departamento Estudios y Proyectos	Aguas del Norte Co.S.A.ySa. Compañía Salteña de Agua y Saneamiento S.A.
Fecha Actualización: 05-21	Escala: Escala s/e	
Nombre Archivo: Camara Valvula desague mayor 200.dwg	Cad: Mmo. Oscar Gutierrez	